AT-OS S.r.l.
Viale del Lavoro, 19 37030 Colognola ai Colli (Verona) Italy
Tel. ++39 045 6159411- Fax ++39 045 6159422 - **e-mail**: info@at-os.com – www.at-os.com

MACCHINA PER LAVAGGIO E DISINFEZIONE
MACHINE FOR WASHING AND DISINFECTION
SPÜL-UND DESINFEKTIONSMASCHINE
MACHINE POUR LE LAVAGE ET LA DESINFECTION

AF2

EDIZIONE Dicembre 2016 – EDITION December 2016 - AUSGABE Dezember 2016 – EDITION Decémbre 2016
Id. Cod.214112217 (R16)

Schema elettrico e idraulico
Electrical and pumbling system
Système électrique et hydraulique
Elektrische anlage und hidraulische

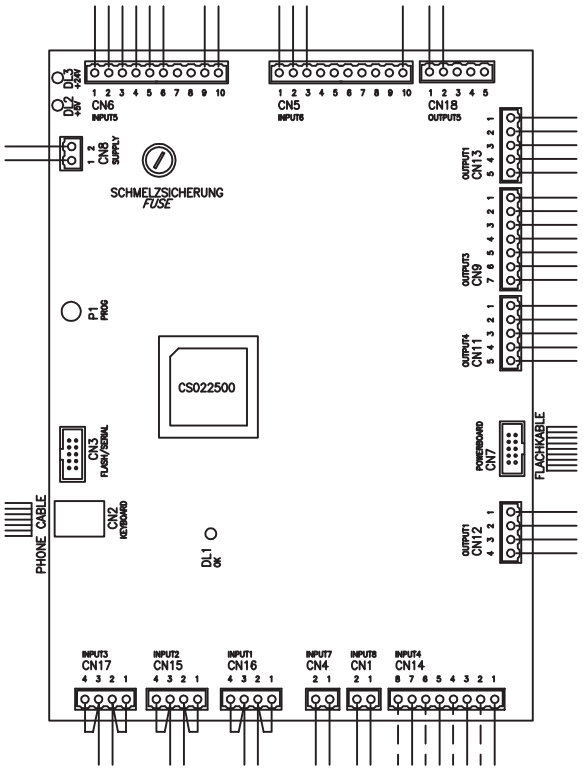

SF0225A – MICRO BOARD

DISEGNO	VERSIONE
DISEGNO SE–B00	STD + UL
DISEGNO SE–T00	STD + UL
DISEGNO SE–U00	STD
DISEGNO SE–Z00	UL
DRAWING	VERSION
DRAWING SE–B00	STD + UL
DRAWING SE–T00	STD + UL
DRAWING SE–U00	STD
DRAWING SE–Z00	UL
ZEICHNUNG	VERSION
ZEICHNUNG SE–B00	STD + UL
ZEICHNUNG SE–T00	STD + UL
ZEICHNUNG SE–U00	STD
ZEICHNUNG SE–Z00	UL
DESSIN	VERSION
DESSIN SE–B00	STD + UL
DESSIN SE–T00	STD + UL
DESSIN SE–U00	STD
DESSIN SE–Z00	UL

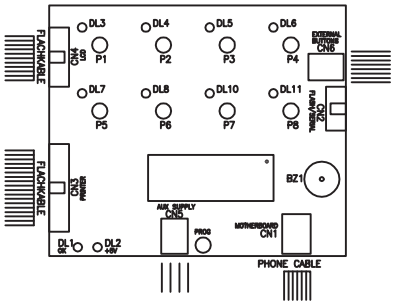

SF0227A – DISPLAY BOARD

DISEGNO	VERSIONE
DISEGNO SE–F00	STD + UL
DRAWING	VERSION
DRAWING SE–F00	STD + UL
ZEICHNUNG	VERSION
ZEICHNUNG SE–F00	STD + UL
DESSIN	VERSION
DESSIN SE–F00	STD + UL

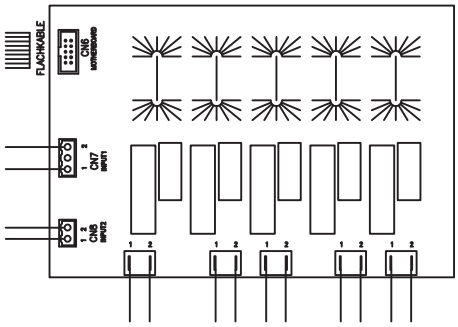

SF0226A – POWER BOARD

DISEGNO	VERSIONE
DISEGNO SE–E00	STD + UL
DISEGNO SE–X00	UL
DRAWING	VERSION
DRAWING SE–E00	STD + UL
DRAWING SE–X00	UL
ZEICHNUNG	VERSION
ZEICHNUNG SE–E00	STD + UL
ZEICHNUNG SE–X00	UL
DESSIN	VERSION
DESSIN SE–E00	STD + UL
DESSIN SE–X00	UL

SCHEMA ELETTRICO – ELECTRICAL SYSTEM – SYSTEME ELECTRIQUE – ELEKTRISCHE ANLAGE

AF2

DISEGNATO DA FIORENTINI P. | APPROVATO DA

REV. 04 DEL 05.11.14

N° DISEGNO SE–A00

ATOS hospital equipment
Sede della produzione arredo: AT–OS di Lorenzini M. & C. – Via Nazionale, 64 37036 S. Martino Buon Albergo (Verona) Italy
Sede commerciale e produzione macchine lavaggio e disinfezione: AT–OS di Lorenzini M. & C. – Viale del Lavoro, 19 37030 Colognola ai Colli (Verona) Italy
Tel. ++39 045 6159411 – Fax ++39 045 6159422
e–mail: info@at–os.com – www.at–os.com

LA RIPRODUZIONE E LA DIFFUSIONE A TERZI ANCHE PARZIALE DI QUESTO DISEGNO SENZA IL CONSENSO SCRITTO DELLA ATOS SONO VIETATE AI SENSI DI LEGGE.

SF0572AA – MICRO BOARD

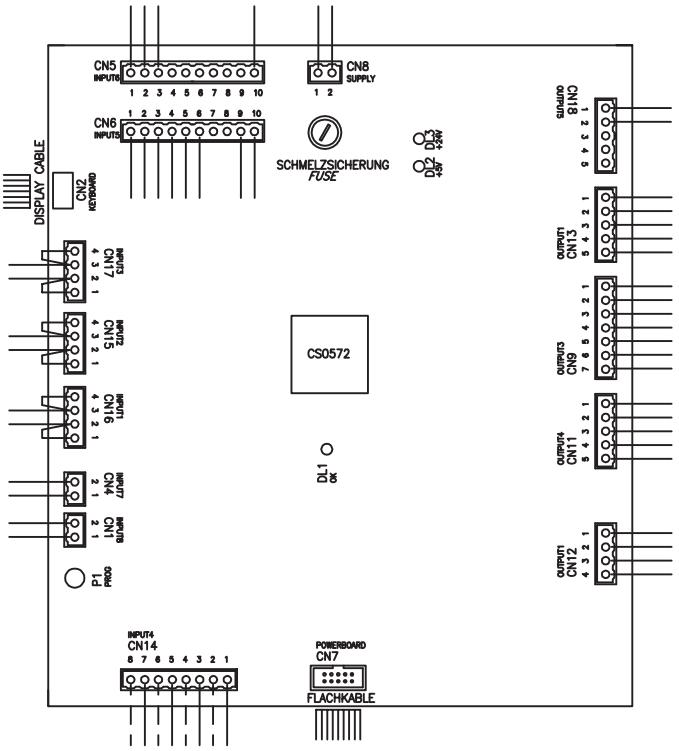

DISEGNO	VERSIONE
DISEGNO SE–B01	STD + UL
DISEGNO SE–T01	STD + UL
DISEGNO SE–U01	STD
DISEGNO SE–Z01	UL
DRAWING	VERSION
DRAWING SE–B01	STD + UL
DRAWING SE–T01	STD + UL
DRAWING SE–U01	STD
DRAWING SE–Z01	UL
ZEICHNUNG	VERSION
ZEICHNUNG SE–B01	STD + UL
ZEICHNUNG SE–T01	STD + UL
ZEICHNUNG SE–U01	STD
ZEICHNUNG SE–Z01	UL
DESSIN	VERSION
DESSIN SE–B01	STD + UL
DESSIN SE–T01	STD + UL
DESSIN SE–U01	STD
DESSIN SE–Z01	UL

SF0575AA – DISPLAY BOARD

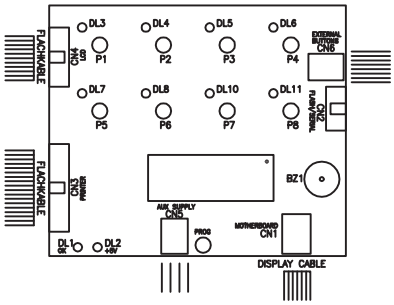

DISEGNO	VERSIONE
DISEGNO SE–F00	STD + UL
DRAWING	VERSION
DRAWING SE–F00	STD + UL
ZEICHNUNG	VERSION
ZEICHNUNG SE–F00	STD + UL
DESSIN	VERSION
DESSIN SE–F00	STD + UL

SF0628A – TOUCH DISPLAY BOARD

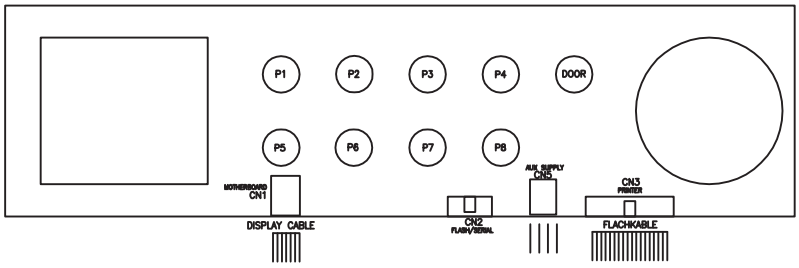

DISEGNO	VERSIONE
DISEGNO SE–F01	STD + UL
DRAWING	VERSION
DRAWING SE–F01	STD + UL
ZEICHNUNG	VERSION
ZEICHNUNG SE–F01	STD + UL
DESSIN	VERSION
DESSIN SE–F01	STD + UL

SCHEMA ELETTRICO – ELECTRICAL SYSTEM – SYSTEME ELECTRIQUE – ELEKTRISCHE ANLAGE

AF2

DISEGNATO DA M.D.B. | APPROVATO DA

REV. 00 DEL 07.10.15

N° DISEGNO SE–A01

ATOS hospital equipment
Sede della produzione arredo: AT–OS di Lorenzini M. & C. – Via Nazionale, 64 37036 S. Martino Buon Albergo (Verona) Italy
Sede commerciale e produzione macchine lavaggio e disinfezione: AT–OS di Lorenzini M. & C. – Viale del Lavoro, 19 37030 Colognola ai Colli (Verona) Italy
Tel. ++39 045 6159411 – Fax ++39 045 6159422
e–mail: info@at–os.com – www.at–os.com

LA RIPRODUZIONE E LA DIFFUSIONE A TERZI ANCHE PARZIALE DI QUESTO DISEGNO SENZA IL CONSENSO SCRITTO DELLA ATOS SONO VIETATE AI SENSI DI LEGGE.

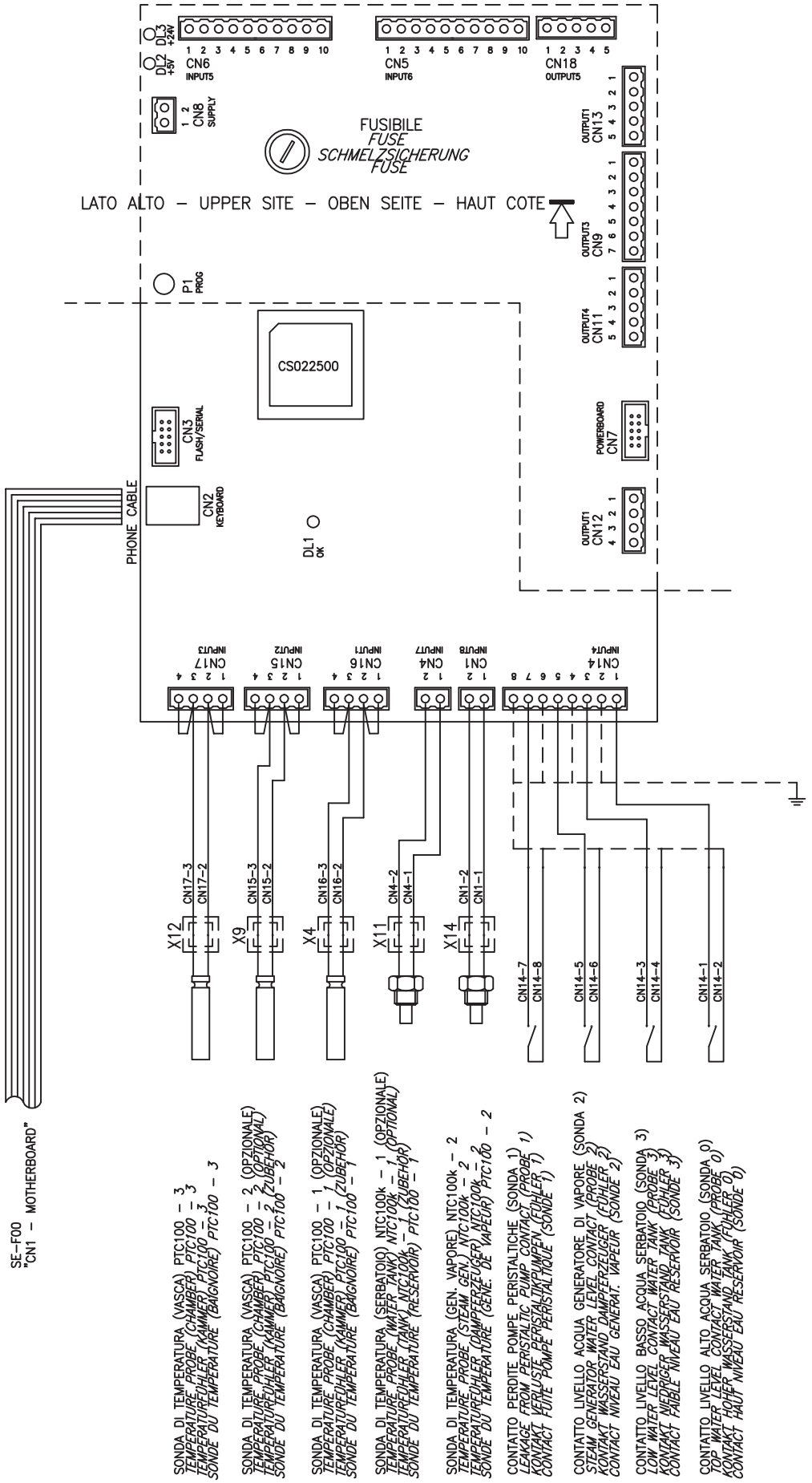

SCHEMA ELETTRICO – ELECTRICAL SYSTEM – SYSTEME ELECTRIQUE – ELEKTRISCHE ANLAGE

AF2

DISEGNATO DA	FIORENTINI P.	APPROVATO DA	REV. 04 DEL 04.11.14
			N° DISEGNO SE–B00

ATOS hospital equipment
Sede della produzione arredo: AT–OS di Lorenzini M. & C. – Via Nazionale, 64 37036 S. Martino Buon Albergo (Verona) Italy
Sede commerciale e produzione macchine lavaggio e disinfezione: AT–OS di Lorenzini M. & C. – Viale del Lavoro, 19 37030 Colognola ai Colli (Verona) Italy
Tel. ++39 045 6159411 – Fax ++39 045 6159422
e–mail: info@at–os.com – www.at–os.com

LA RIPRODUZIONE E LA DIFFUSIONE A TERZI ANCHE PARZIALE DI QUESTO DISEGNO SENZA IL CONSENSO SCRITTO DELLA ATOS SONO VIETATE AI SENSI DI LEGGE.

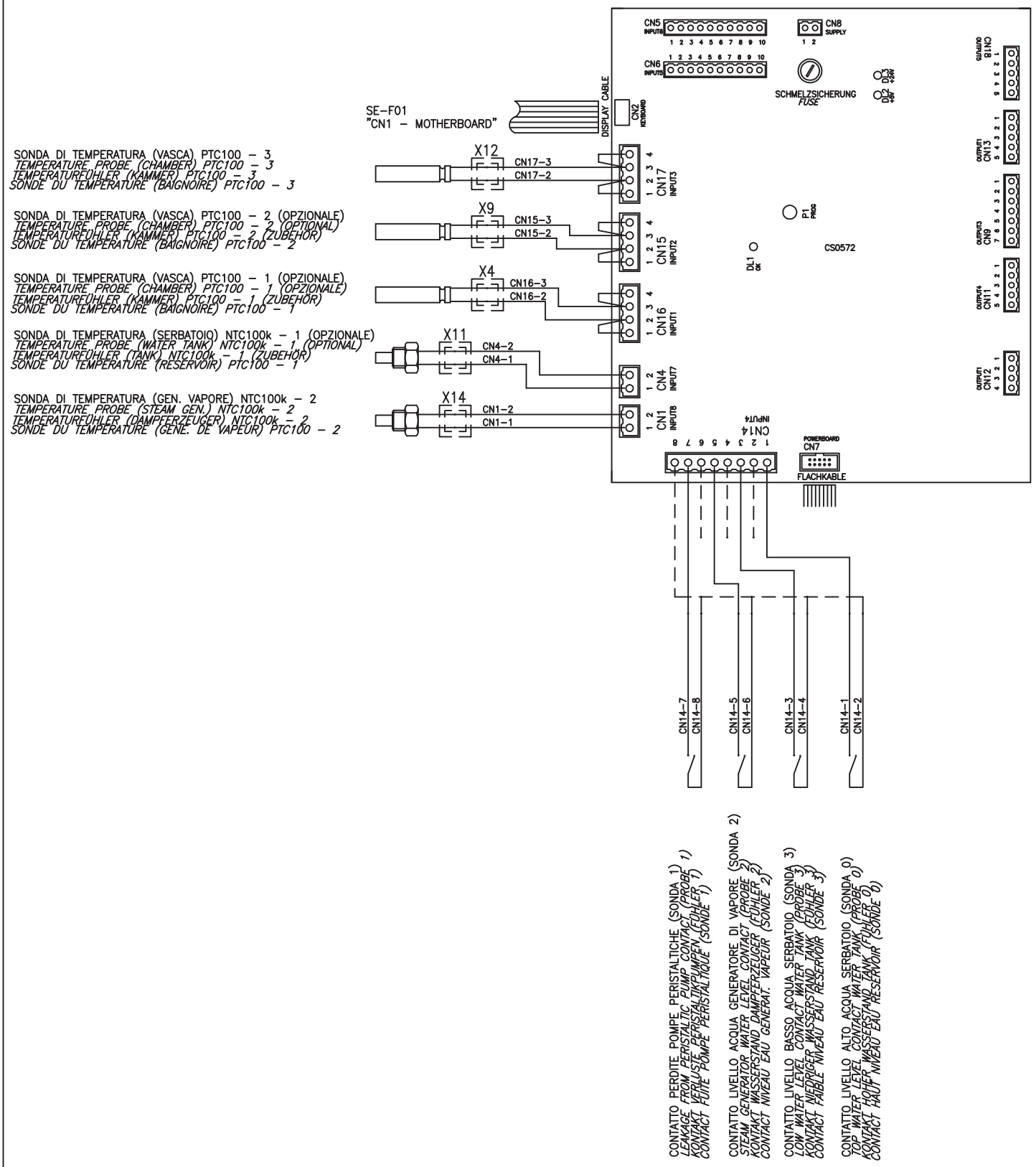

SCHEMA ELETTRICO – ELECTRICAL SYSTEM – SYSTEME ELECTRIQUE – ELEKTRISCHE ANLAGE

AF2

DISEGNATO DA	M.D.B.	APPROVATO DA	REV. 00 DEL 07.10.15
			N° DISEGNO SE–B01

ATOS hospital equipment
Sede della produzione arredo: AT–OS di Lorenzini M. & C. – Via Nazionale, 64 37036 S. Martino Buon Albergo (Verona) Italy
Sede commerciale e produzione macchine lavaggio e disinfezione: AT–OS di Lorenzini M. & C. – Viale del Lavoro, 19 37030 Colognola ai Colli (Verona) Italy
Tel. ++39 045 6159411 – Fax ++39 045 6159422
e–mail: info@at–os.com – www.at–os.com

LA RIPRODUZIONE E LA DIFFUSIONE A TERZI ANCHE PARZIALE DI QUESTO DISEGNO SENZA IL CONSENSO SCRITTO DELLA ATOS SONO VIETATE AI SENSI DI LEGGE.

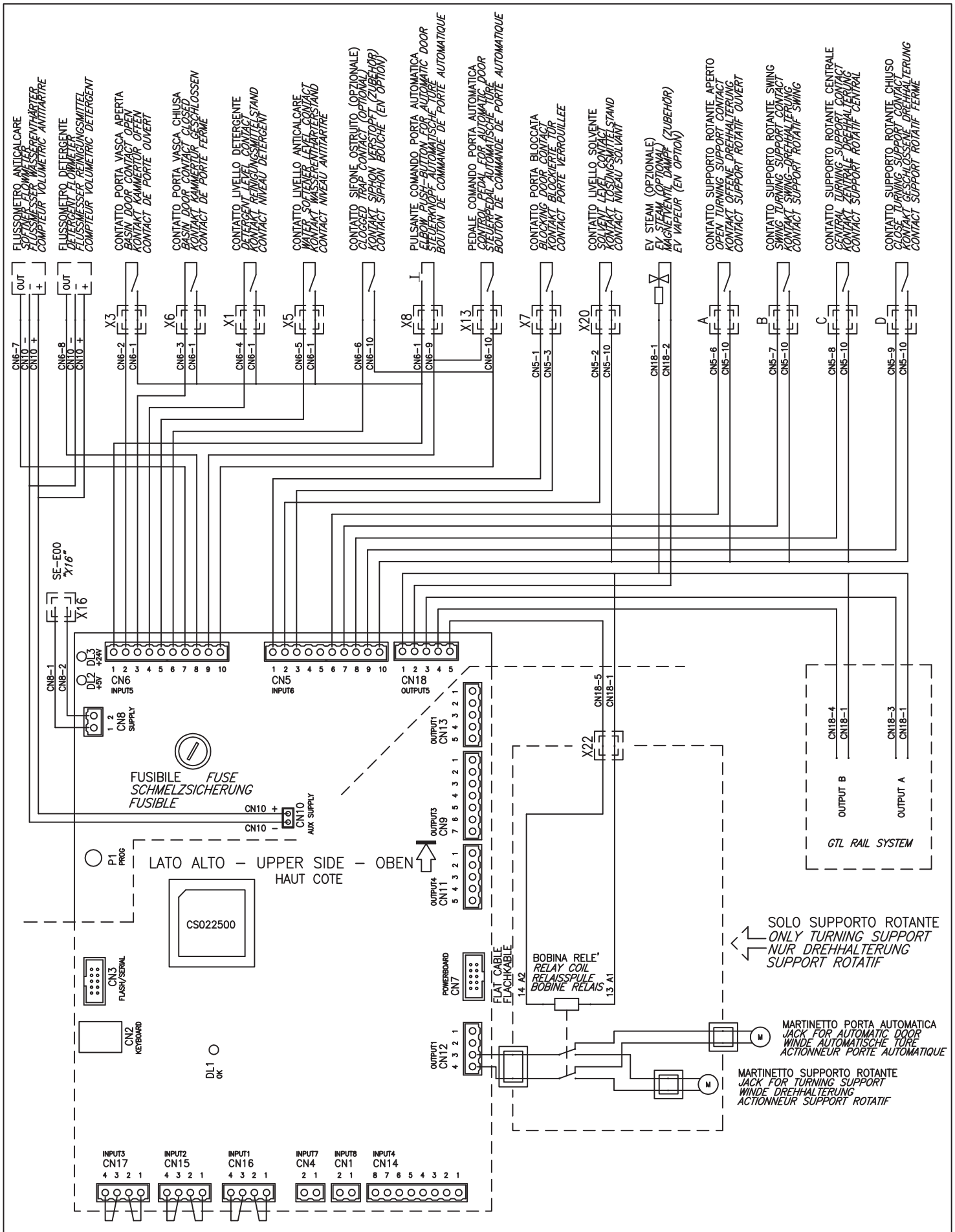

SCHEMA ELETTRICO – ELECTRICAL SYSTEM – SYSTEME ELECTRIQUE – ELEKTRISCHE ANLAGE

AF2

DISEGNATO DA	FIORENTINI P.	APPROVATO DA	REV. 03 DEL 05.11.14
			N° DISEGNO SE-T00

ATOS hospital equipment
Sede della produzione arredo: AT-OS di Lorenzini M. & C. – Via Nazionale, 64 37036 S. Martino Buon Albergo (Verona) Italy
Sede commerciale e produzione macchine lavaggio e disinfezione: AT-OS di Lorenzini M. & C. – Viale del Lavoro, 19 37030 Colognola ai Colli (Verona) Italy
Tel. ++39 045 6159411 – Fax ++39 045 6159422
e-mail: info@at-os.com – www.at-os.com

LA RIPRODUZIONE E LA DIFFUSIONE A TERZI ANCHE PARZIALE DI QUESTO DISEGNO SENZA IL CONSENSO SCRITTO DELLA ATOS SONO VIETATE AI SENSI DI LEGGE.

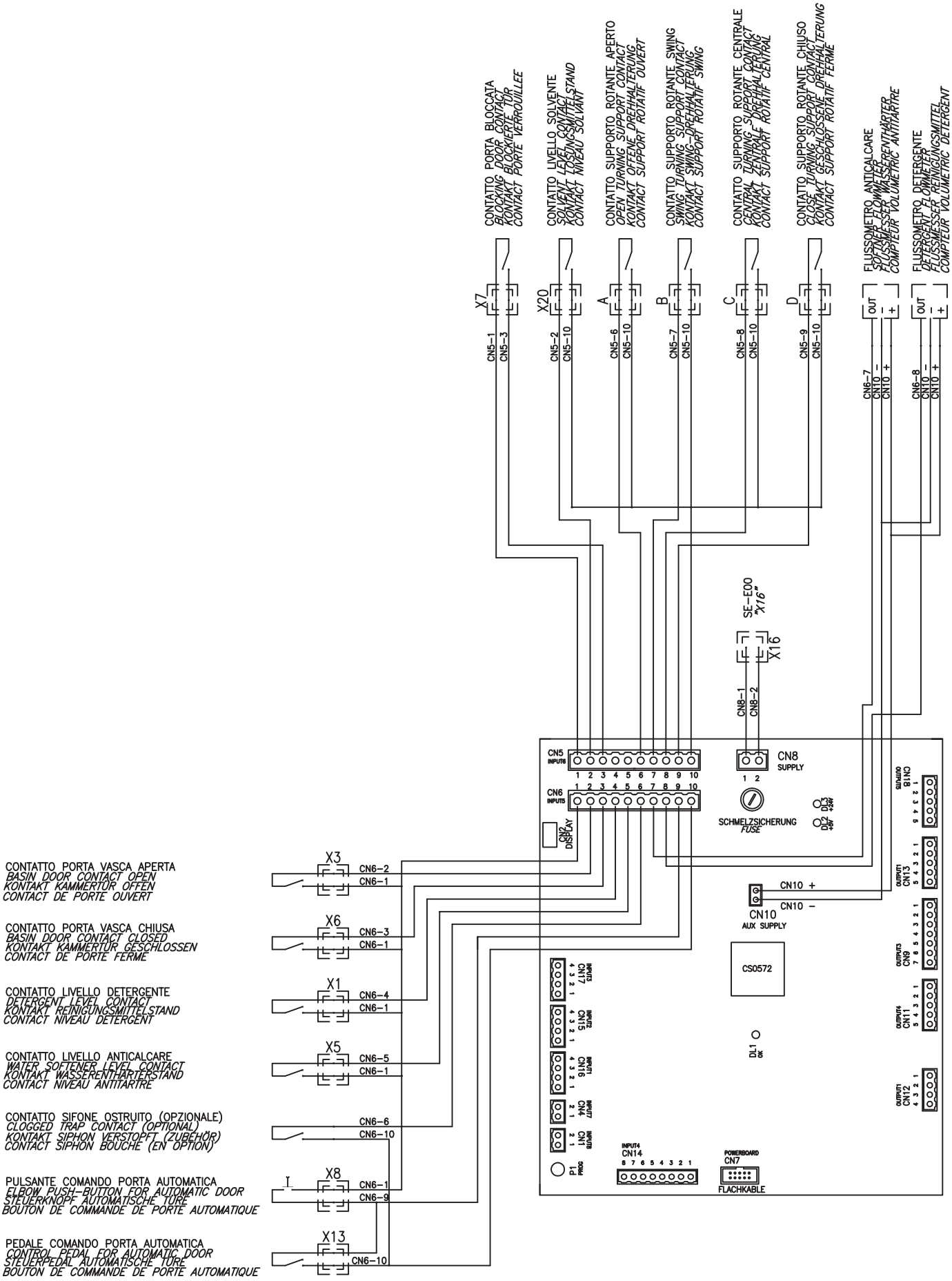

SCHEMA ELETTRICO – ELECTRICAL SYSTEM – SYSTEME ELECTRIQUE – ELEKTRISCHE ANLAGE

AF2

DISEGNATO DA M.D.B.	APPROVATO DA	REV. 00 DEL 07.10.15
		N° DISEGNO SE–T01

ATOS hospital equipment
Sede della produzione arredo: AT–OS di Lorenzini M. & C. – Via Nazionale, 64 37036 S. Martino Buon Albergo (Verona) Italy
Sede commerciale e produzione macchine lavaggio e disinfezione: AT–OS di Lorenzini M. & C. – Viale del Lavoro, 19 37030 Colognola ai Colli (Verona) Italy
Tel. ++39 045 6159411 – Fax ++39 045 6159422
e–mail: info@at–os.com – www.at–os.com

LA RIPRODUZIONE E LA DIFFUSIONE A TERZI ANCHE PARZIALE DI QUESTO DISEGNO SENZA IL CONSENSO SCRITTO DELLA ATOS SONO VIETATE AI SENSI DI LEGGE.

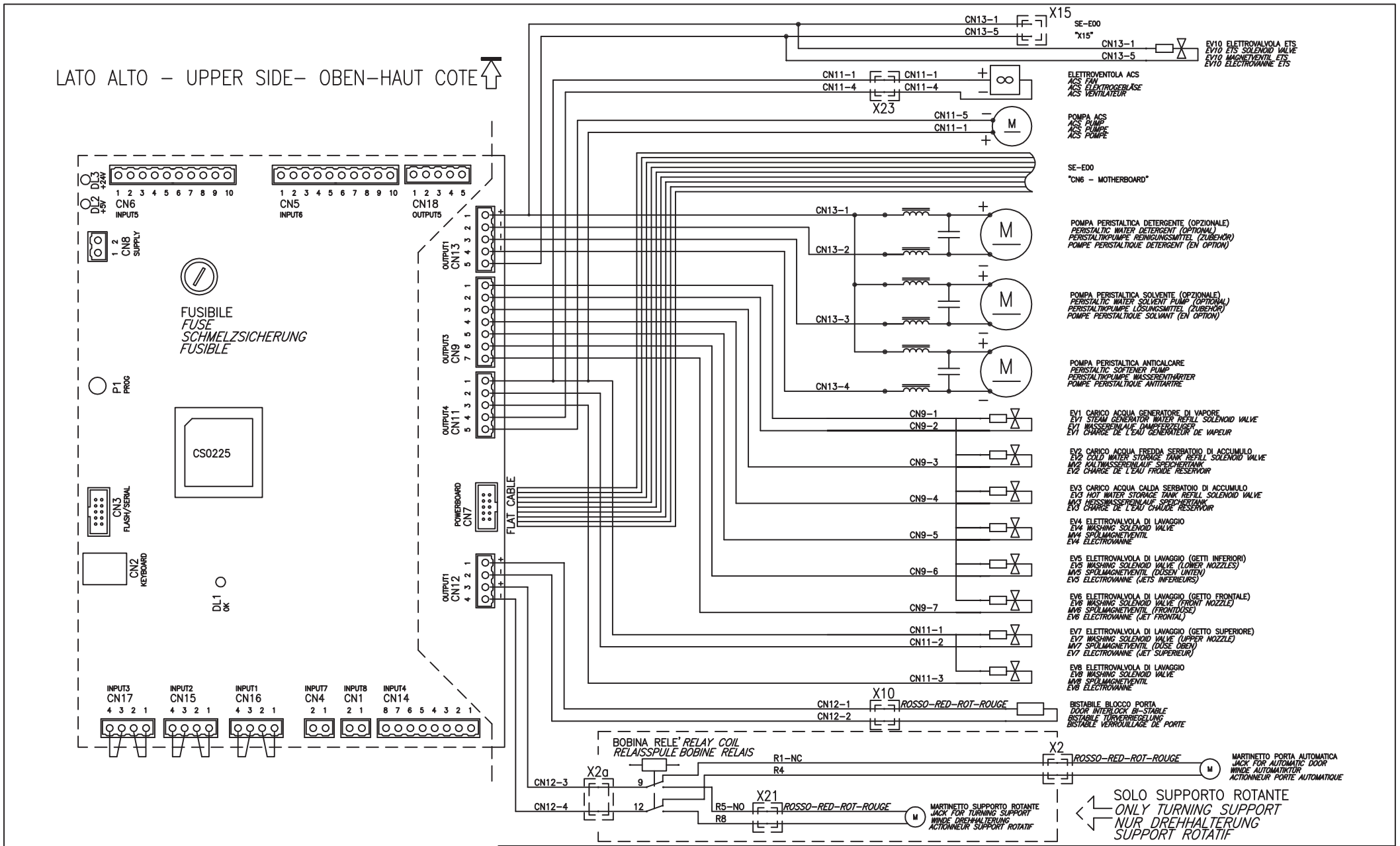

SCHEMA ELETTRICO – ELECTRICAL SYSTEM – SYSTEME ELECTRIQUE – ELEKTRISCHE ANLAGE

AF2

DISEGNATO DA FIORENTINI P. | APPROVATO DA

REV. 05 DEL 11.02.08

N° DISEGNO SE–U00

ATOS hospital equipment
Sede della produzione arredo: AT–OS di Lorenzini M. & C. – Via Nazionale, 64 37036 S. Martino Buon Albergo (Verona) Italy
Sede commerciale e produzione macchine lavaggio e disinfezione: AT–OS di Lorenzini M. & C. – Viale del Lavoro, 19 37030 Colognola ai Colli (Verona) Italy
Tel. ++39 045 6159411 – Fax ++39 045 6159422
e–mail: info@at–os.com – www.at–os.com

LA RIPRODUZIONE E LA DIFFUSIONE A TERZI ANCHE PARZIALE DI QUESTO DISEGNO SENZA IL CONSENSO SCRITTO DELLA ATOS SONO VIETATE AI SENSI DI LEGGE.

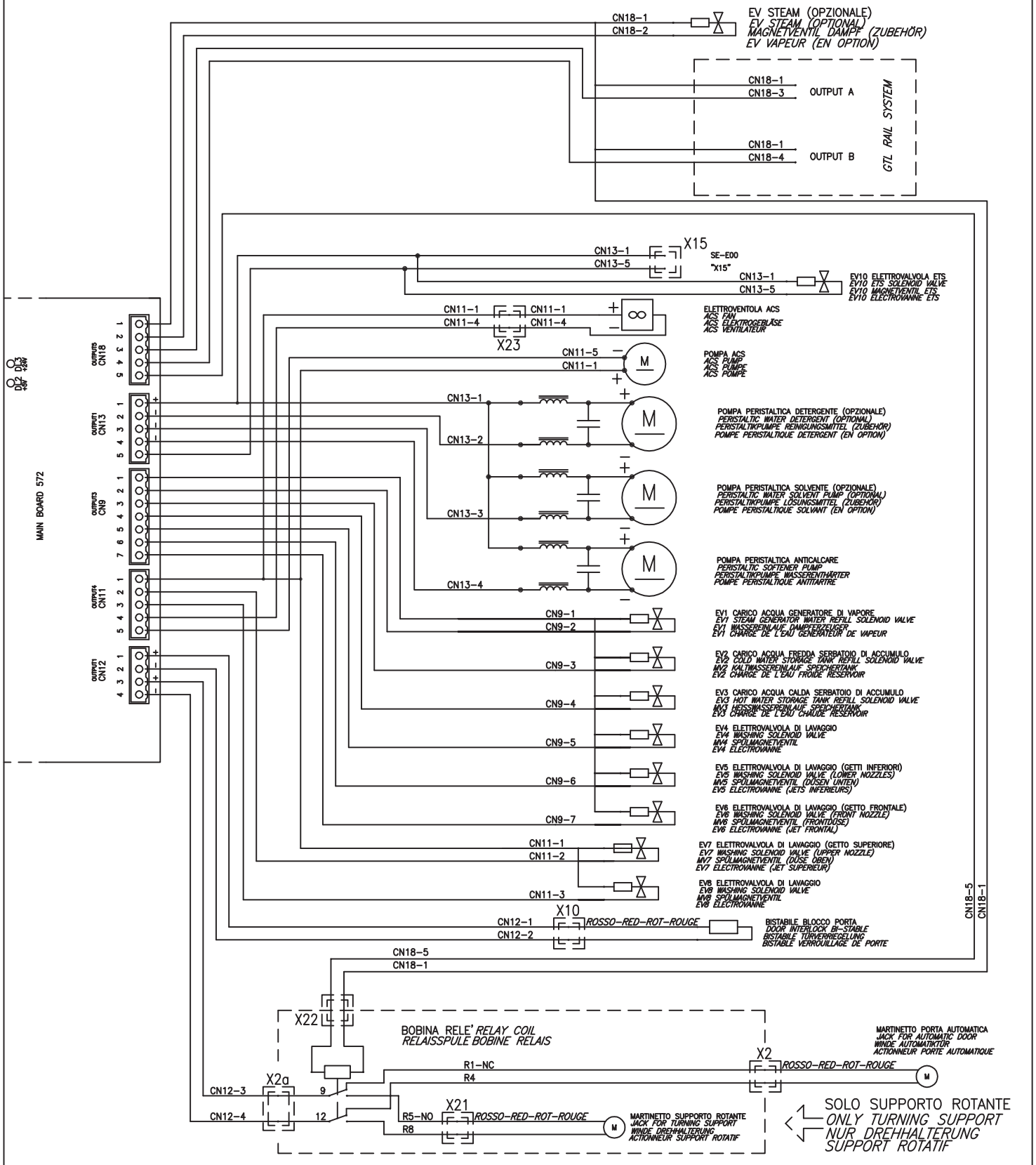

SCHEMA ELETTRICO – ELECTRICAL SYSTEM – SYSTEME ELECTRIQUE – ELEKTRISCHE ANLAGE

AF2

DISEGNATO DA	M.D.B.	APPROVATO DA	REV. 00 DEL 08.10.15
			N° DISEGNO SE–U01

ATOS hospital equipment
Sede della produzione arredo: AT–OS di Lorenzini M. & C. – Via Nazionale, 64 37036 S. Martino Buon Albergo (Verona) Italy
Sede commerciale e produzione macchine lavaggio e disinfezione: AT–OS di Lorenzini M. & C. – Viale del Lavoro, 19 37030 Colognola ai Colli (Verona) Italy
Tel. ++39 045 6159411 – Fax ++39 045 6159422
e–mail: info@at–os.com – www.at–os.com

LA RIPRODUZIONE E LA DIFFUSIONE A TERZI ANCHE PARZIALE DI QUESTO DISEGNO SENZA IL CONSENSO SCRITTO DELLA ATOS SONO VIETATE AI SENSI DI LEGGE.

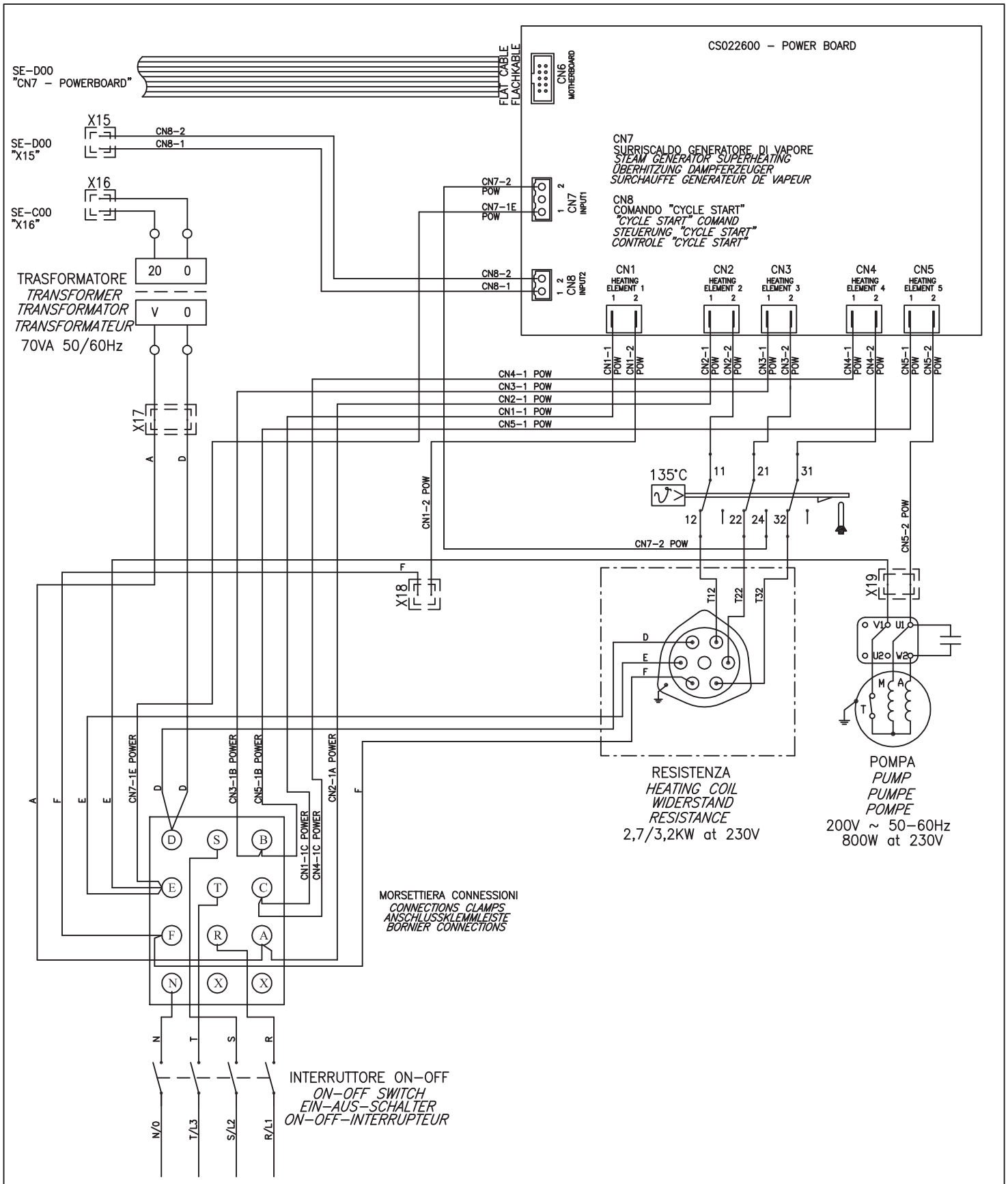

SCHEMA ELETTRICO – ELECTRICAL SYSTEM – SYSTEME ELECTRIQUE – ELEKTRISCHE ANLAGE

AF2

DISEGNATO DA	FIORENTINI P.	APPROVATO DA	REV. 05 DEL 04.11.14
			N° DISEGNO SE-E00

ATOS hospital equipment
Sede della produzione arredo: AT-OS di Lorenzini M. & C. – Via Nazionale, 64 37036 S. Martino Buon Albergo (Verona) Italy
Sede commerciale e produzione macchine lavaggio e disinfezione: AT-OS di Lorenzini M. & C. – Viale del Lavoro, 19 37030 Colognola ai Colli (Verona) Italy
Tel. ++39 045 6159411 – Fax ++39 045 6159422
e-mail: info@at-os.com – www.at-os.com

LA RIPRODUZIONE E LA DIFFUSIONE A TERZI ANCHE PARZIALE DI QUESTO DISEGNO SENZA IL CONSENSO SCRITTO DELLA ATOS SONO VIETATE AI SENSI DI LEGGE.

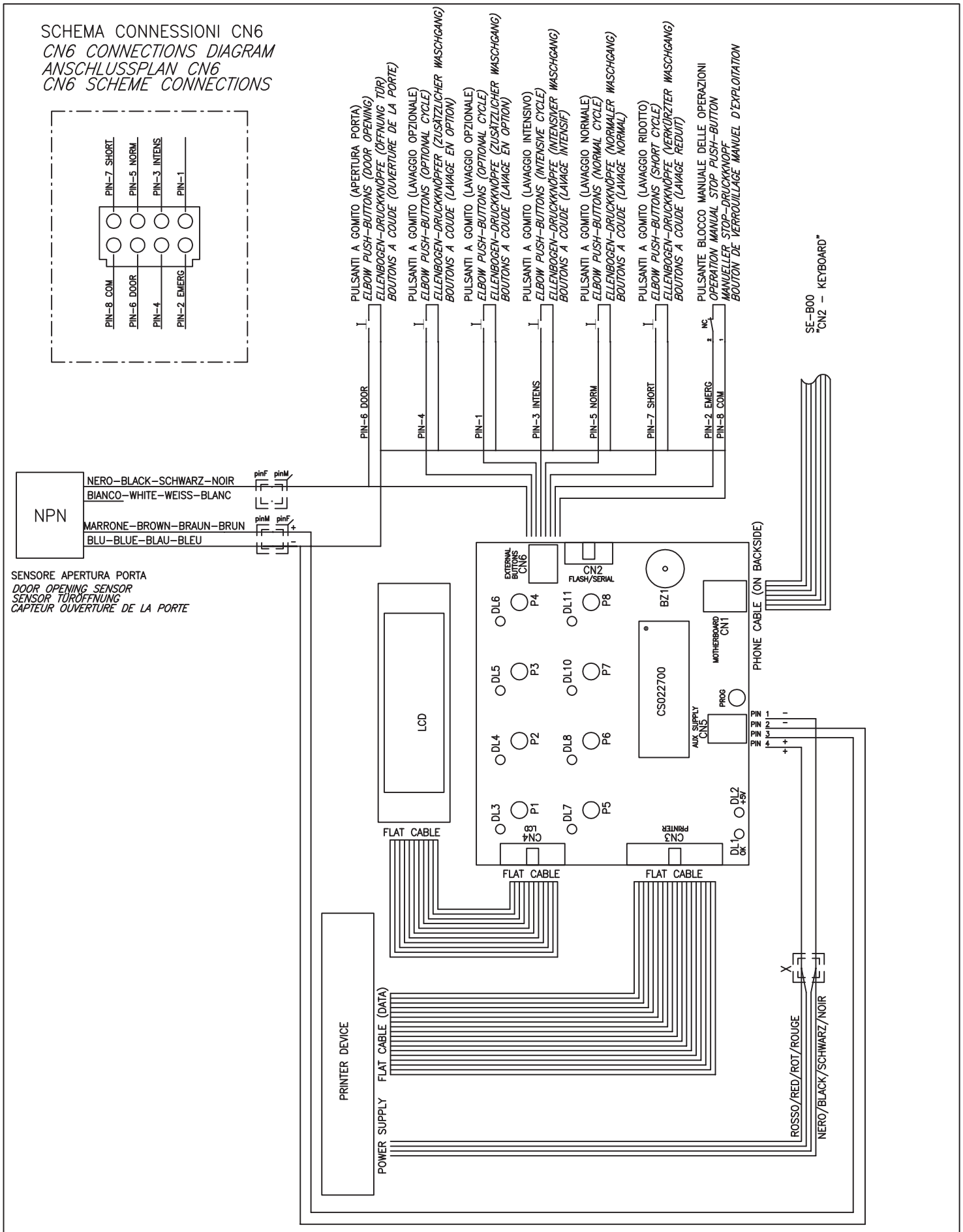

SCHEMA ELETTRICO – ELECTRICAL SYSTEM – SYSTEME ELECTRIQUE – ELEKTRISCHE ANLAGE

AF2

DISEGNATO DA FIORENTINI P. | APPROVATO DA

REV. 06 DEL 04.11.14

N° DISEGNO SE-F00

ATOS hospital equipment
Sede della produzione arredo: AT-OS di Lorenzini M. & C. – Via Nazionale, 64 37036 S. Martino Buon Albergo (Verona) Italy
Sede commerciale e produzione macchine lavaggio e disinfezione: AT-OS di Lorenzini M. & C. – Viale del Lavoro, 19 37030 Colognola ai Colli (Verona) Italy
Tel. ++39 045 6159411 – Fax ++39 045 6159422
e-mail: info@at-os.com – www.at-os.com

LA RIPRODUZIONE E LA DIFFUSIONE A TERZI ANCHE PARZIALE DI QUESTO DISEGNO SENZA IL CONSENSO SCRITTO DELLA ATOS SONO VIETATE AI SENSI DI LEGGE.

SCHEMA CONNESSIONI CN6

CN6 CONNECTIONS DIAGRAM

ANSCHLUSSPLAN CN6

CN6 SCHEME CONNECTIONS

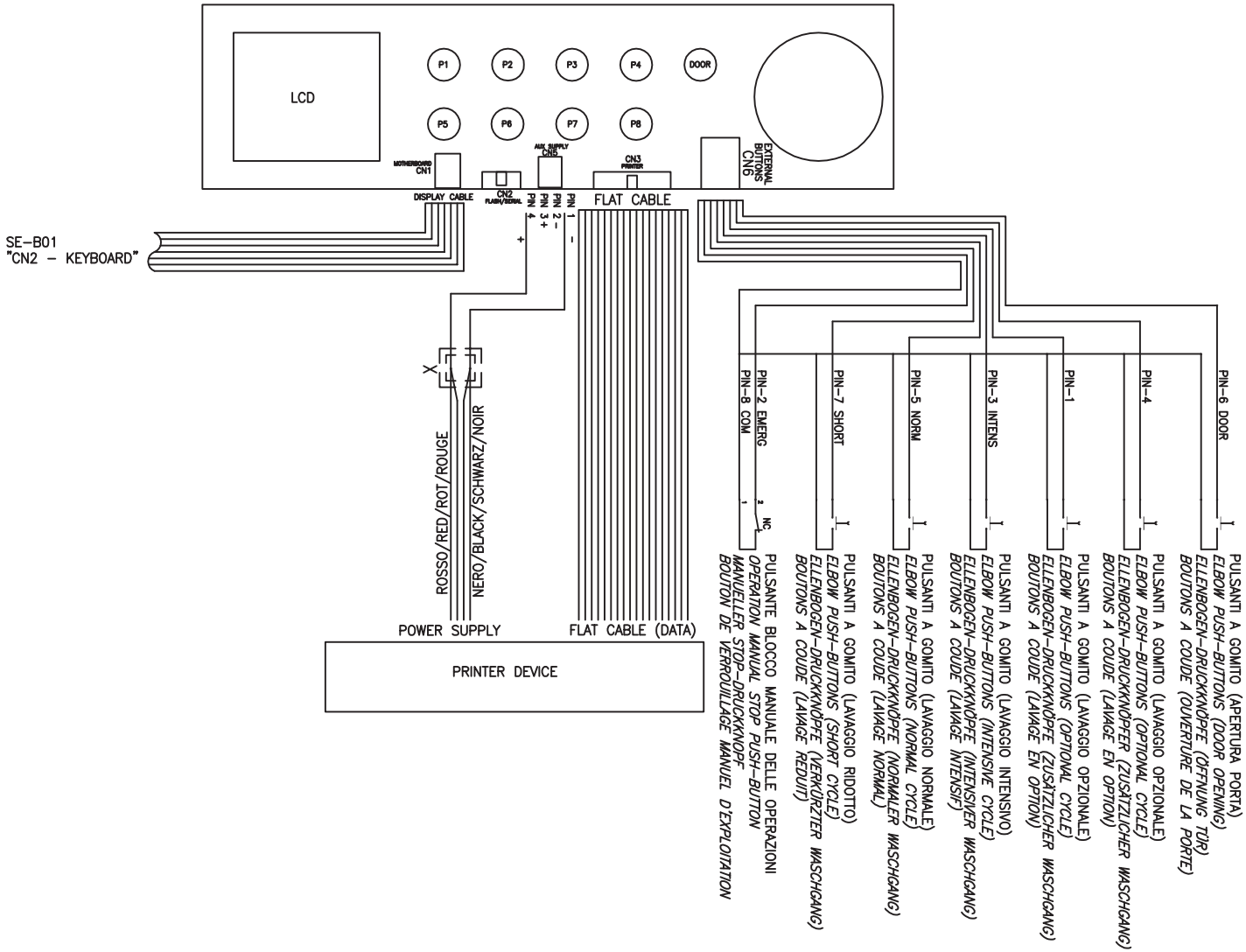

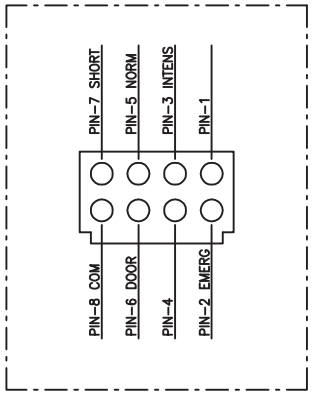

SCHEMA ELETTRICO – ELECTRICAL SYSTEM – SYSTEME ELECTRIQUE – ELEKTRISCHE ANLAGE

AF2

DISEGNATO DA	M.D.B.	APPROVATO DA	REV. 00 DEL 09.10.15
			N° DISEGNO SE-F01

ATOS hospital equipment

Sede della produzione arredo: AT-OS di Lorenzini M. & C. – Via Nazionale, 64 37036 S. Martino Buon Albergo (Verona) Italy
Sede commerciale e produzione macchine lavaggio e disinfezione: AT-OS di Lorenzini M. & C. – Viale del Lavoro, 19 37030 Colognola ai Colli (Verona) Italy
Tel. ++39 045 6159411 – Fax ++39 045 6159422
e-mail: info@at-os.com – www.at-os.com

LA RIPRODUZIONE E LA DIFFUSIONE A TERZI ANCHE PARZIALE DI QUESTO DISEGNO SENZA IL CONSENSO SCRITTO DELLA ATOS SONO VIETATE AI SENSI DI LEGGE.

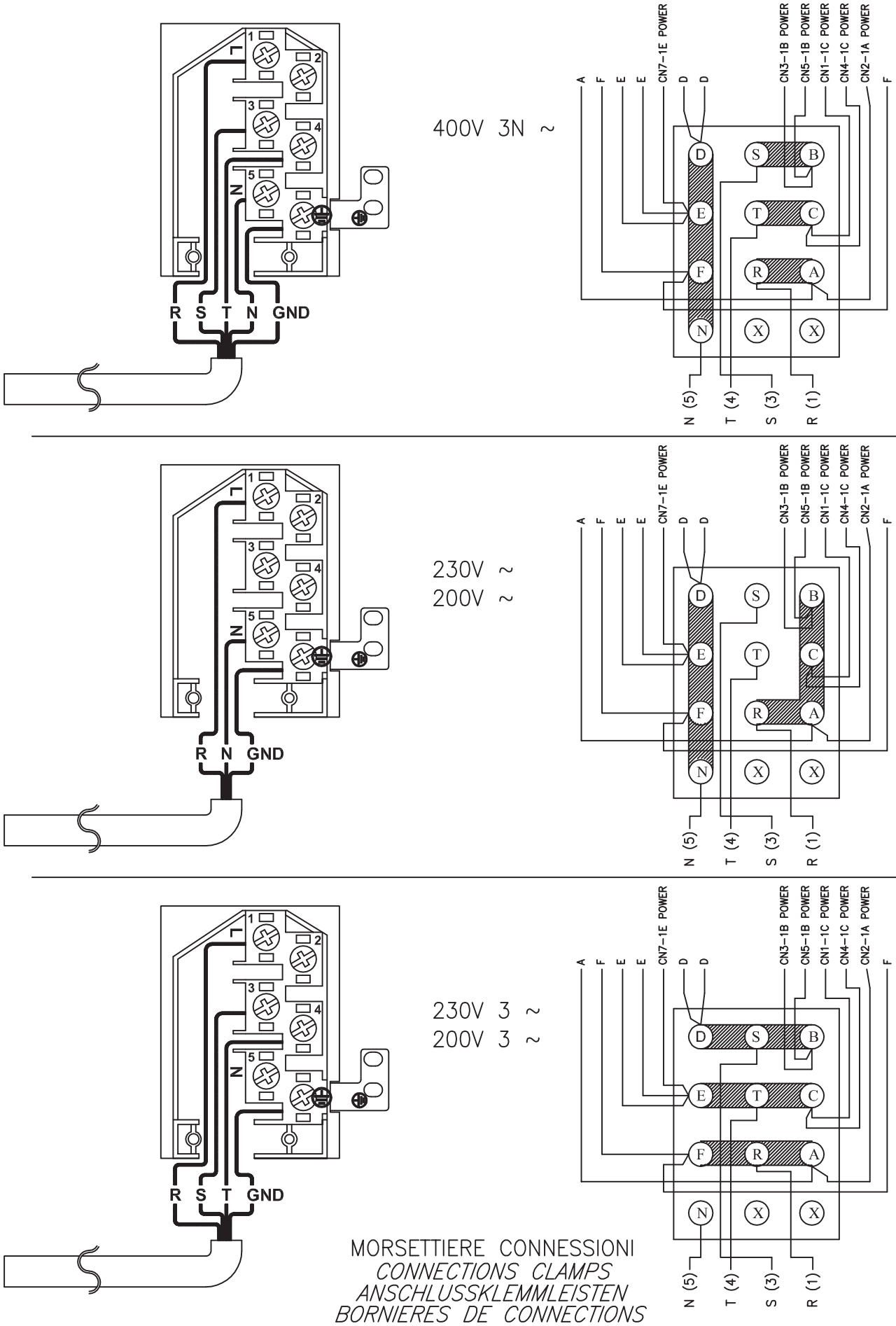

MORSETTIERE CONNESSIONI
CONNECTIONS CLAMPS
ANSCHLUSSKLEMMLEISTEN
BORNIERES DE CONNECTIONS

SCHEMA ELETTRICO – ELECTRICAL SYSTEM – SYSTEME ELECTRIQUE – ELEKTRISCHE ANLAGE

AF2

DISEGNATO DA FIORENTINI P. | APPROVATO DA

REV. 05 DEL 05.11.14

N° DISEGNO SE–G00

ATOS hospital equipment
Sede della produzione arredo: AT–OS di Lorenzini M. & C. – Via Nazionale, 64 37036 S. Martino Buon Albergo (Verona) Italy
Sede commerciale e produzione macchine lavaggio e disinfezione: AT–OS di Lorenzini M. & C. – Viale del Lavoro, 19 37030 Colognola ai Colli (Verona) Italy
Tel. ++39 045 6159411 – Fax ++39 045 6159422
e–mail: info@at–os.com – www.at–os.com

LA RIPRODUZIONE E LA DIFFUSIONE A TERZI ANCHE PARZIALE DI QUESTO DISEGNO SENZA IL CONSENSO SCRITTO DELLA ATOS SONO VIETATE AI SENSI DI LEGGE.

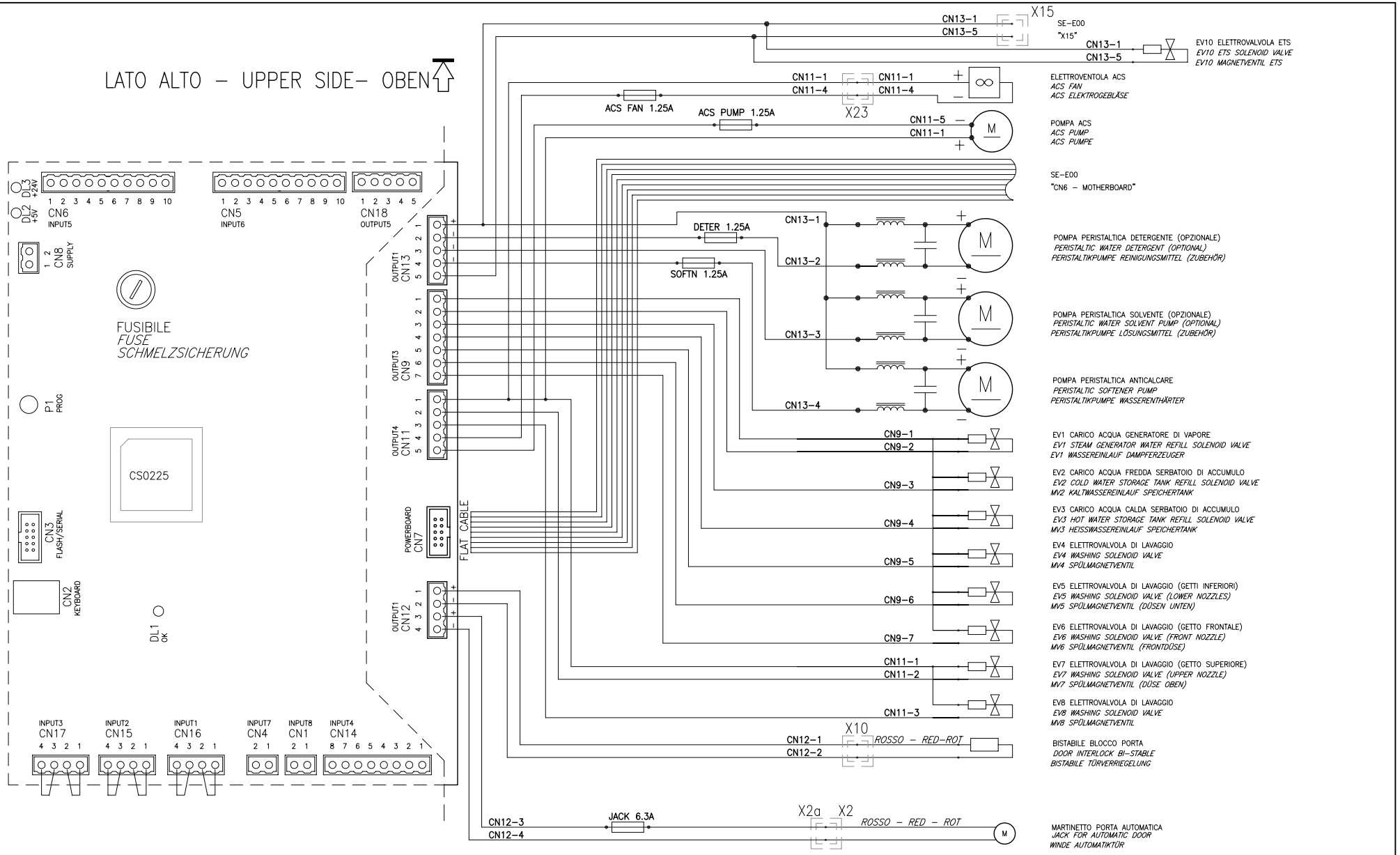

SCHEMA ELETTRICO – ELECTRICAL SYSTEM – SYSTEME ELECTRIQUE – ELEKTRISCHE ANLAGE

AF2 UL

DISEGNATO DA FIORENTINI P. | APPROVATO DA

REV. 02 DEL 04.07.11

N° DISEGNO SE–Z00

ATOS hospital equipment
Sede della produzione arredo: AT–OS di Lorenzini M. & C. – Via Nazionale, 64 37036 S. Martino Buon Albergo (Verona) Italy
Sede commerciale e produzione macchine lavaggio e disinfezione: AT–OS di Lorenzini M. & C. – Viale del Lavoro, 19 37030 Colognola ai Colli (Verona) Italy
Tel. ++39 045 6159411 – Fax ++39 045 6159422
e–mail: info@at–os.com – www.at–os.com

LA RIPRODUZIONE E LA DIFFUSIONE A TERZI ANCHE PARZIALE DI QUESTO DISEGNO SENZA IL CONSENSO SCRITTO DELLA ATOS SONO VIETATE AI SENSI DI LEGGE.

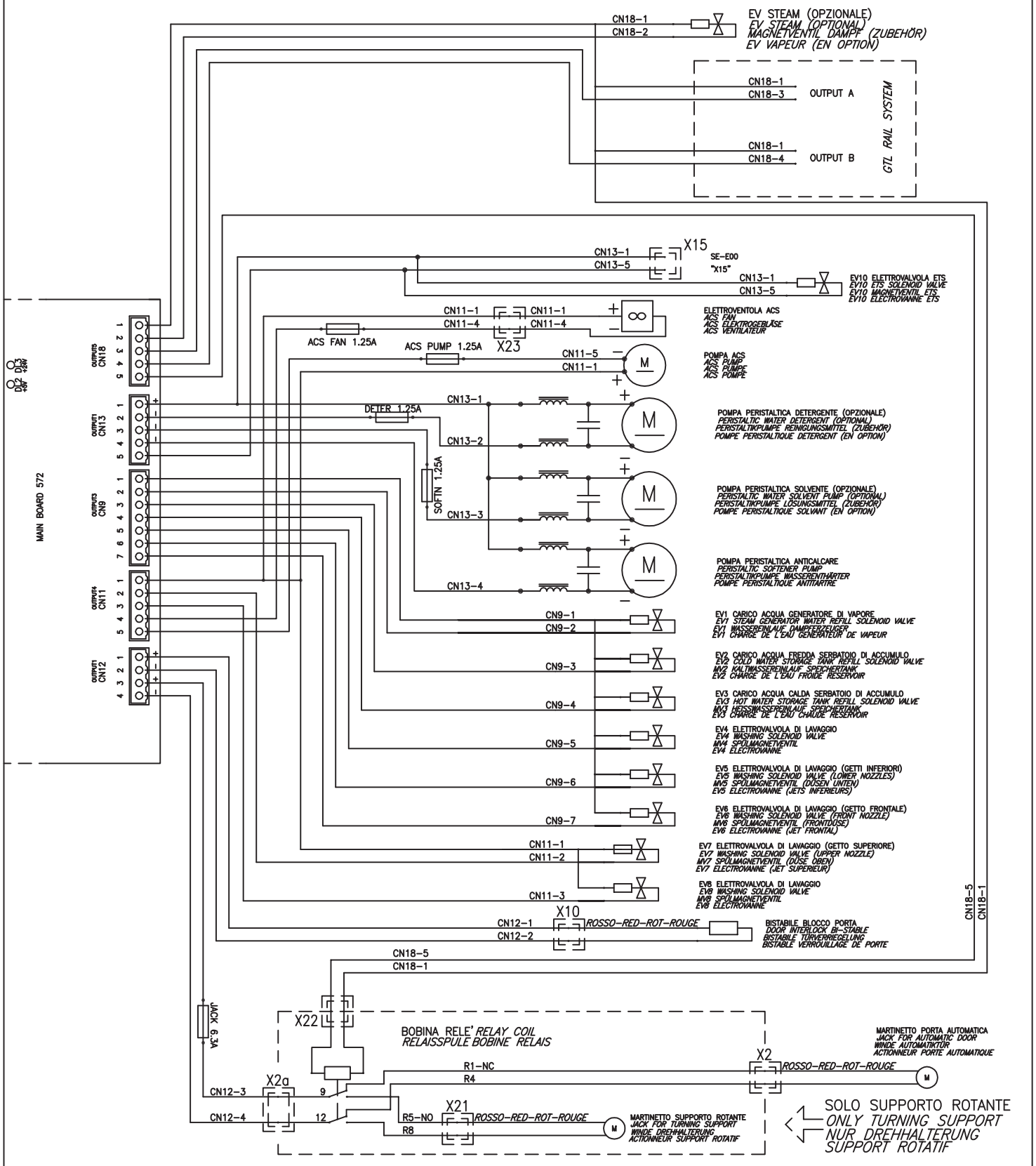

SCHEMA ELETTRICO – ELECTRICAL SYSTEM – SYSTEME ELECTRIQUE – ELEKTRISCHE ANLAGE

AF2 UL

DISEGNATO DA	M.D.B.	APPROVATO DA	REV. 00 DEL 09.10.15
			N° DISEGNO SE-Z01

ATOS hospital equipment
Sede della produzione arredo: AT-OS di Lorenzini M. & C. – Via Nazionale, 64 37036 S. Martino Buon Albergo (Verona) Italy
Sede commerciale e produzione macchine lavaggio e disinfezione: AT-OS di Lorenzini M. & C. – Viale del Lavoro, 19 37030 Colognola ai Colli (Verona) Italy
Tel. ++39 045 6159411 – Fax ++39 045 6159422
e-mail: info@at-os.com – www.at-os.com

LA RIPRODUZIONE E LA DIFFUSIONE A TERZI ANCHE PARZIALE DI QUESTO DISEGNO SENZA IL CONSENSO SCRITTO DELLA ATOS SONO VIETATE AI SENSI DI LEGGE.

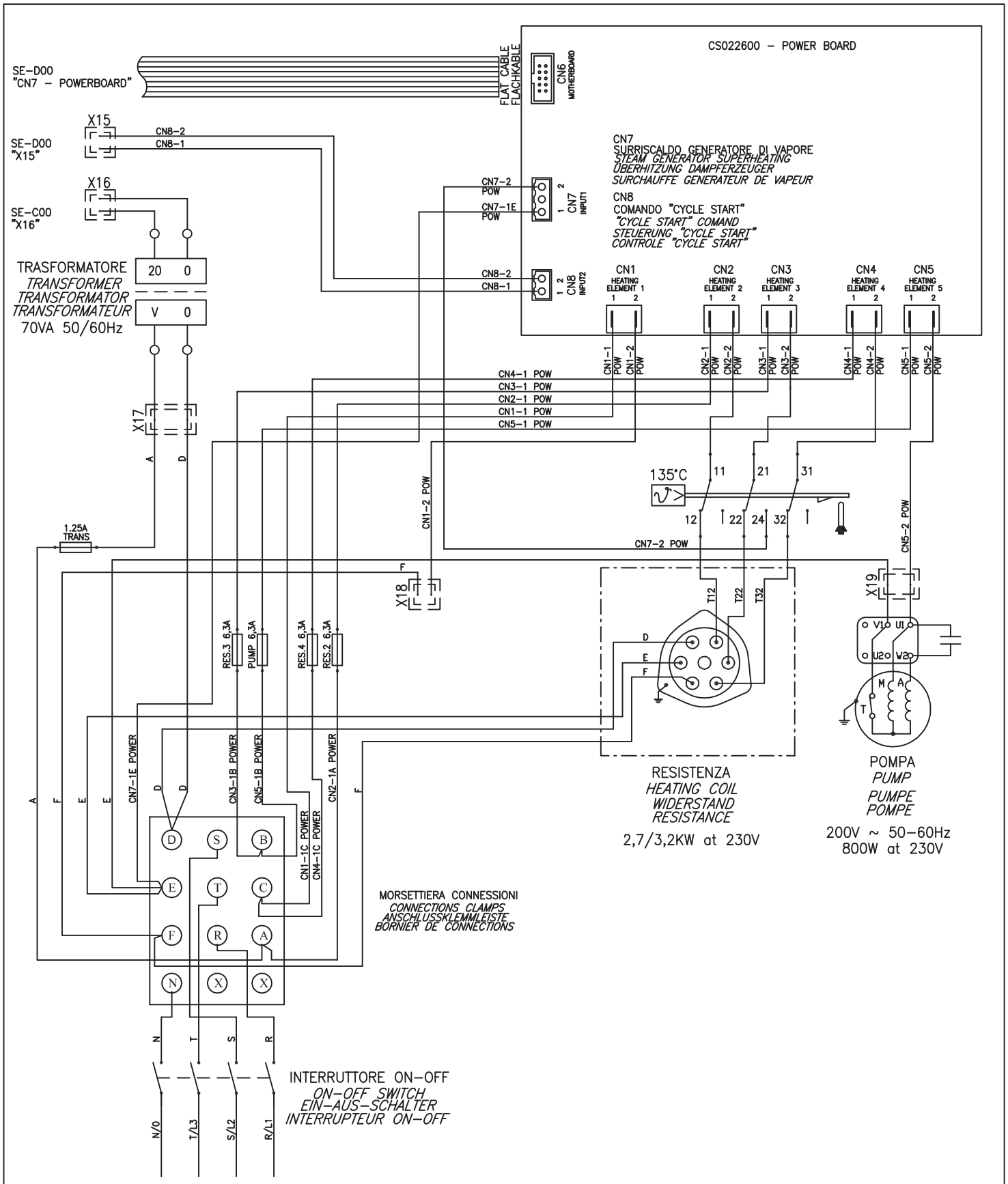

SCHEMA ELETTRICO – ELECTRICAL SYSTEM – SYSTEME ELECTRIQUE – ELEKTRISCHE ANLAGE

AF2 UL

DISEGNATO DA FIORENTINI P. | APPROVATO DA

REV. 03 DEL 05.11.14

N° DISEGNO SE-X00

ATOS hospital equipment
Sede della produzione arredo: AT-OS di Lorenzini M. & C. – Via Nazionale, 64 37036 S. Martino Buon Albergo (Verona) Italy
Sede commerciale e produzione macchine lavaggio e disinfezione: AT-OS di Lorenzini M. & C. – Viale del Lavoro, 19 37030 Colognola ai Colli (Verona) Italy
Tel. ++39 045 6159411 – Fax ++39 045 6159422
e-mail: info@at-os.com – www.at-os.com

LA RIPRODUZIONE E LA DIFFUSIONE A TERZI ANCHE PARZIALE DI QUESTO DISEGNO SENZA IL CONSENSO SCRITTO DELLA ATOS SONO VIETATE AI SENSI DI LEGGE.

ADS hospital equipment

AF2 / AF–FMS
SCHEMA IMPIANTO IDRAULICO
SCHEME PUMBLING SYSTEM
SCHEMA DE L'INSTALALTION HYDRAULIQUE
SCHEMA HYDRAULISCHE ANLAGE

SI–AF2
REV.08 11/2003

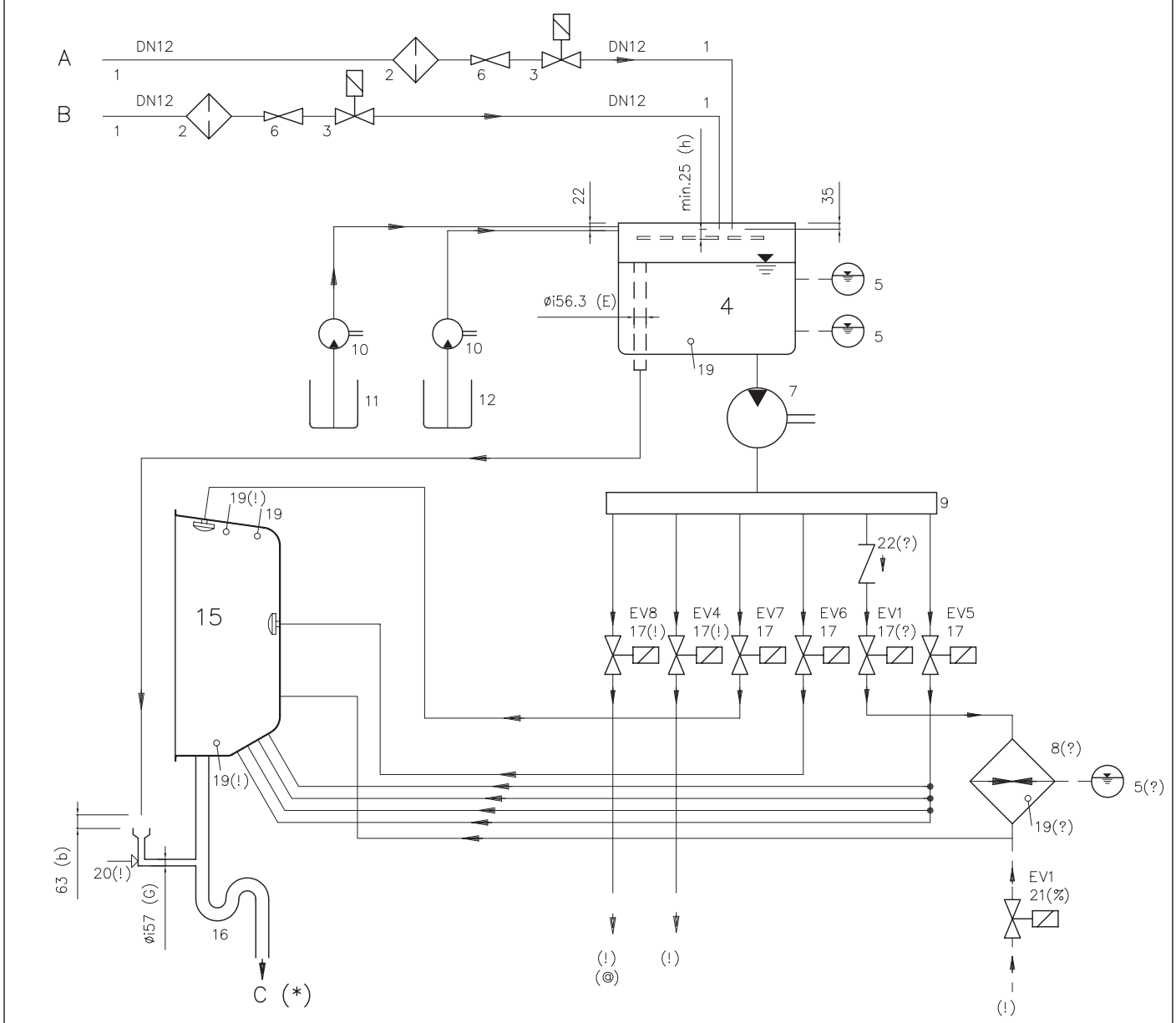

DENOMINAZIONE	DENOMINATION	DESCRIPTION	BENENNUNG
A – RETE ACQUA CALDA B – RETE ACQUA FREDDA C – RETE FOGNARIA (*) :DALLA PARETE O DAL PAVIMENTO (!) :OPZIONE (?) :SOLO MODELLI PROVVISTI DI GENERATORE DI VAPORE (%) :SOLO MODELLI A VAPORE DA RETE (@) :AL LAVAGGIO ANULARE NEI MODELLI CON VUOTATOIO	A – HOT WATER MAINS B – COLD WATER MAINS C – DRAINAGE SYSTEM (*) :FROM THE WALL OR FROM THE FLOOR (!) :OPTION (?) :MODELS EQUIPPED WITH STEAM GENERATOR (%) :MODELS EQUIPPED WITH NET STEAM CONNECTION (@) :TO CIRCULAR RINSE IN MODELS WITH SLOP SINK	A – RESEAU DE L'EAU CHAUDE B – RESEAU DE L'EAU FROIDE C – RESEAU D'EGOUTS (*) :DU CLOISON OU DU PAVAGE (!) :OPTION (?) :SEULEMENT LES MODELES POURVUS DE GENERATEUR DE VAPEUR (%) :SEULEMENT LES MODELES A' VAPEUR DE RESEAU (@) :AU LAVAGE ANNULAIRE DANS LES MODELES AVEC LE VIDOIR	A – WARMWASSERNETZ B – KALTWASSERNETZ C – ABWASSERNETZ (*) :IN WAND ODER BODEN (!) :OPTION (?) :NUR FÜR GERÄTE MIT DAMPFERZEUGER (?) :NUR FÜR GERÄTE MIT HAUSDAMPFVERSORGUNG (@) :RINGSSPÜLUNG BEI MODELLEN MIT AUSGUSS
1 TUBO FLESSIBILE – HYDROGOMMA SW13 3/4FCx3/4FC øi12.5mm 2 FILTRO A RETE DN10 – MÜLLER MM 3/4 B12.010.500–E1–00–E 3 ELETTROVALVOLA DN10 – MÜLLER 24V DC B01.010.126–EE–00–E 4 SERBATOIO DI ACCUMULO 5 INDICATORE DI LIVELLO 6 RIDUTTORE DI PORTATA – MÜLLER MR.019.020.190 7 POMPA ALIMENTAZIONE GETTI 8 GENERATORE DI VAPORE 9 DISTRIBUTORE 10 POMPA PERISTALTICA 11 SERBATOIO ANTICALCARE 12 SERBATOIO DETERG. O DISINF. 15 VASCA DI LAVAGGIO 16 SIFONE DI SCARICO 17 ELETTROVALVOLA DN17 (MÜLLER) 19 SONDA DI TEMPERATURA 20 PRESSOSTATO 21 ELETTROVALVOLA VAPORE 22 VALVOLA DI RITENUTA	1 FLEXIBLE HOSE – HYDROGOMMA SW13 3/4FCx3/4FC øi12.5mm 2 NET FILTER DN10 (MÜLLER) MM 3/4 B12.010.500–E1–00–E 3 SOLENOID VALVE DN10 (MÜLLER) 24V DC B01.010.126–EE–00–E 4 STORAGE TANK 5 LEVEL GAUGE 6 WATER FLOW REDUCER – MÜLLER MR.019.020.190 7 PUMP SUPPLY JETS 8 STEAM GENERATOR 9 DISTRIBUTOR 10 PERISTALTIC PUMP 11 TANK WATER SOFTENING 12 TANK DETERGENT OR DISINFECTANT 15 WASH BASIN 16 DRAIN TRAP 17 SOLENOID VALVE DN17 (MÜLLER) 19 TEMPERATURE PROBE 20 PRESSURE SWITCH 21 STEAM SOLENOID VALVE 22 NON RETURN VALVE	1 TUYAU SOUPLE – HYDROGOMMA SW13 3/4FCx3/4FC øi12.5mm 2 FILTRE EN TREILLIS DN10 (MÜLLER) MM 3/4 B12.010.500–E1–00–E 3 ELECTROVALVE DN10 (MÜLLER) 24V DC B01.010.126–EE–00–E 4 RESERVOIR D'ACCUMULATION 5 INDICATEUR DE NIVEAU 6 REDUCTEUR DE DEBIT – MÜLLER MR.019.020.190 7 POMPE D'ALIMENTATION DES JETS 8 GENERATEUR DE VAPEUR 9 DISTRIBUTEUR 10 POMPE PERISTALTIQUE 11 RESERVOIR DE L'ANTITARTRE 12 RESERVOIR DU DETERGENT OU DU DESINFECTANT 15 CUVE DE LAVAGE 16 SIPHON 17 ELECTROVALVE DN17 (MÜLLER) 19 SONDE DE TEMPERATURE 20 MANOSTAT 21 ELECTROVALVE POUR VAPEUR 22 CLAPET DE RETENUE	1 ANSCHLUSSSCHLAUCH–HYDROGOMMA SW13 3/4FCx3/4FC øi12.5mm 2 SCHMUTZFÄNGER DN10 (MÜLLER) MM 3/4 B12.010.500–E1–00–E 3 MAGNETVENTIL DN10 (MÜLLER) 24V DC B01.010.126–EE–00–E 4 BETRIEBWASSERTANK 5 NIVEAUSONDE 6 MENGENREGLER – MÜLLER MR.019.020.190 7 DRUCKERHÖHUNGSPUMPE 8 DAMPFERZEUGER 9 VERTEILER 10 PERESTALTIKPUMPE 11 TANK WASSERENTHÄRTER 12 TANK REINIGUNGS – ODER DESINFEKTIONSMITTEL 15 REINIGUNGSKAMMER 16 ABFLUSS–SIFON 17 MAGNETVENTIL DN17 (MÜLLER) 19 TEMPERATURFÜHLER 20 DRUCKWÄCHTER 21 DAMPF MAGNETVENTIL 22 EINSTECKRÜCKFLUSSVERHINDERER

ADS hospital equipment

AF2 / AF–FMS
SCHEMA IMPIANTO IDRAULICO
SCHEME PUMBLING SYSTEM
SCHEMA DE L'INSTALALTION HYDRAULIQUE
SCHEMA HYDRAULISCHE ANLAGE

SI–AF2
REV.08 11/2003

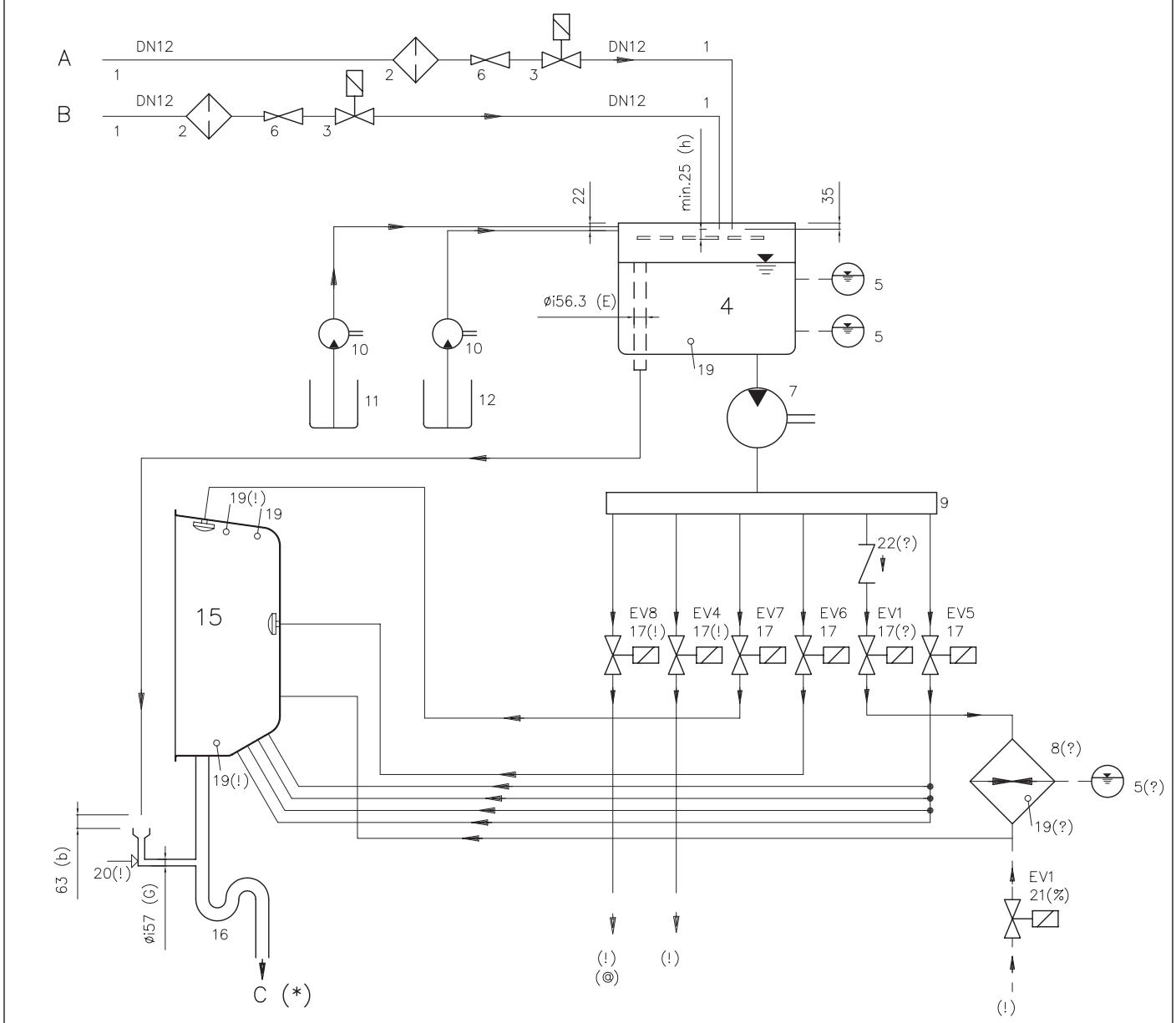

DENOMINAZIONE	DENOMINATION	DESCRIPTION	BENENNUNG
A – RETE ACQUA CALDA B – RETE ACQUA FREDDA C – RETE FOGNARIA (*) :DALLA PARETE O DAL PAVIMENTO (!) :OPZIONE (?) :SOLO MODELLI PROVVISTI DI GENERATORE DI VAPORE (%) :SOLO MODELLI A VAPORE DA RETE (@) :AL LAVAGGIO ANULARE NEI MODELLI CON VUOTATOIO	A – HOT WATER MAINS B – COLD WATER MAINS C – DRAINAGE SYSTEM (*) :FROM THE WALL OR FROM THE FLOOR (!) :OPTION (?) :MODELS EQUIPPED WITH STEAM GENERATOR (%) :MODELS EQUIPPED WITH NET STEAM CONNECTION (@) :TO CIRCULAR RINSE IN MODELS WITH SLOP SINK	A – RESEAU DE L'EAU CHAUDE B – RESEAU DE L'EAU FROIDE C – RESEAU D'EGOUTS (*) :DU CLOISON OU DU PAVAGE (!) :OPTION (?) :SEULEMENT LES MODELES POURVUS DE GENERATEUR DE VAPEUR (%) :SEULEMENT LES MODELES A' VAPEUR DE RESEAU (@) :AU LAVAGE ANNULAIRE DANS LES MODELES AVEC LE VIDOIR	A – WARMWASSERNETZ B – KALTWASSERNETZ C – ABWASSERNETZ (*) :IN WAND ODER BODEN (!) :OPTION (?) :NUR FÜR GERÄTE MIT DAMPFERZEUGER (?) :NUR FÜR GERÄTE MIT HAUSDAMPFVERSORGUNG (@) :RINGSSPÜLUNG BEI MODELLEN MIT AUSGUSS
1 TUBO FLESSIBILE – HYDROGOMMA SW13 3/4FCx3/4FC øi12.5mm 2 FILTRO A RETE DN10 – MÜLLER MM 3/4 B12.010.500–E1–00–E 3 ELETTROVALVOLA DN10 – MÜLLER 24V DC B01.010.126–EE–00–E 4 SERBATOIO DI ACCUMULO 5 INDICATORE DI LIVELLO 6 RIDUTTORE DI PORTATA – MÜLLER MR.019.020.190 7 POMPA ALIMENTAZIONE GETTI 8 GENERATORE DI VAPORE 9 DISTRIBUTORE 10 POMPA PERISTALTICA 11 SERBATOIO ANTICALCARE 12 SERBATOIO DETERG. O DISINF. 15 VASCA DI LAVAGGIO 16 SIFONE DI SCARICO 17 ELETTROVALVOLA DN17 (MÜLLER) 19 SONDA DI TEMPERATURA 20 PRESSOSTATO 21 ELETTROVALVOLA VAPORE 22 VALVOLA DI RITENUTA	1 FLEXIBLE HOSE – HYDROGOMMA SW13 3/4FCx3/4FC øi12.5mm 2 NET FILTER DN10 (MÜLLER) MM 3/4 B12.010.500–E1–00–E 3 SOLENOID VALVE DN10 (MÜLLER) 24V DC B01.010.126–EE–00–E 4 STORAGE TANK 5 LEVEL GAUGE 6 WATER FLOW REDUCER – MÜLLER MR.019.020.190 7 PUMP SUPPLY JETS 8 STEAM GENERATOR 9 DISTRIBUTOR 10 PERISTALTIC PUMP 11 TANK WATER SOFTENING 12 TANK DETERGENT OR DISINFECTANT 15 WASH BASIN 16 DRAIN TRAP 17 SOLENOID VALVE DN17 (MÜLLER) 19 TEMPERATURE PROBE 20 PRESSURE SWITCH 21 STEAM SOLENOID VALVE 22 NON RETURN VALVE	1 TUYAU SOUPLE – HYDROGOMMA SW13 3/4FCx3/4FC øi12.5mm 2 FILTRE EN TREILLIS DN10 (MÜLLER) MM 3/4 B12.010.500–E1–00–E 3 ELECTROVALVE DN10 (MÜLLER) 24V DC B01.010.126–EE–00–E 4 RESERVOIR D'ACCUMULATION 5 INDICATEUR DE NIVEAU 6 REDUCTEUR DE DEBIT – MÜLLER MR.019.020.190 7 POMPE D'ALIMENTATION DES JETS 8 GENERATEUR DE VAPEUR 9 DISTRIBUTEUR 10 POMPE PERISTALTIQUE 11 RESERVOIR DE L'ANTITARTRE 12 RESERVOIR DU DETERGENT OU DU DESINFECTANT 15 CUVE DE LAVAGE 16 SIPHON 17 ELECTROVALVE DN17 (MÜLLER) 19 SONDE DE TEMPERATURE 20 MANOSTAT 21 ELECTROVALVE POUR VAPEUR 22 CLAPET DE RETENUE	1 ANSCHLUSSSCHLAUCH–HYDROGOMMA SW13 3/4FCx3/4FC øi12.5mm 2 SCHMUTZFÄNGER DN10 (MÜLLER) MM 3/4 B12.010.500–E1–00–E 3 MAGNETVENTIL DN10 (MÜLLER) 24V DC B01.010.126–EE–00–E 4 BETRIEBWASSERTANK 5 NIVEAUSONDE 6 MENGENREGLER – MÜLLER MR.019.020.190 7 DRUCKERHÖHUNGSPUMPE 8 DAMPFERZEUGER 9 VERTEILER 10 PERESTALTIKPUMPE 11 TANK WASSERENTHÄRTER 12 TANK REINIGUNGS – ODER DESINFEKTIONSMITTEL 15 REINIGUNGSKAMMER 16 ABFLUSS–SIFON 17 MAGNETVENTIL DN17 (MÜLLER) 19 TEMPERATURFÜHLER 20 DRUCKWÄCHTER 21 DAMPF MAGNETVENTIL 22 EINSTECKRÜCKFLUSSVERHINDERER

AF2.60 15883
SCHEMA IMPIANTO IDRAULICO
SCHEME PUMBLING SYSTEM
SCHEMA DE L'INSTALALTION HYDRAULIQUE
SCHEMA HYDRAULISCHE ANLAGE

SI–AF2.60a
REV.03 12/2016

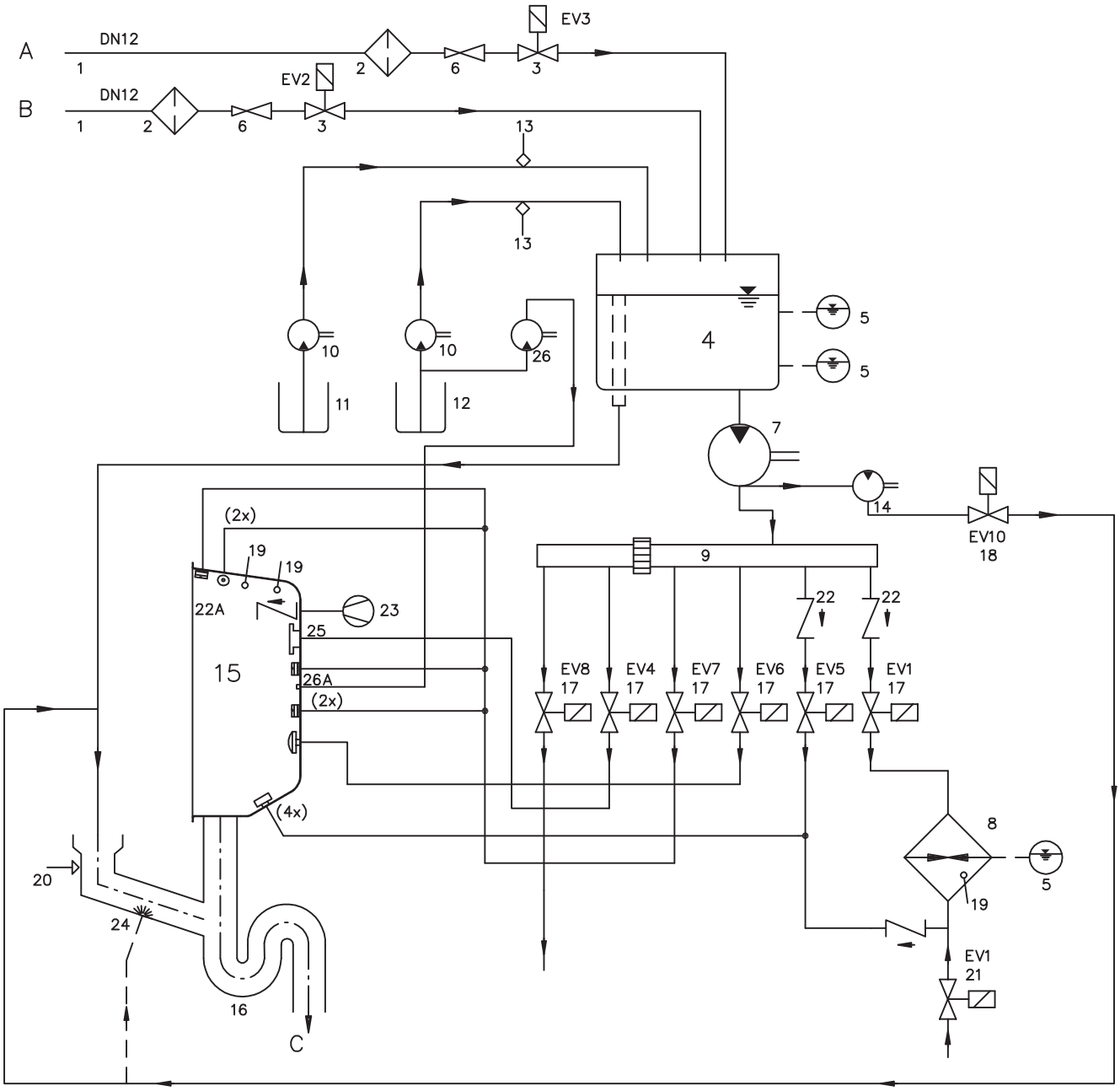

DENOMINAZIONE	DENOMINATION	DESCRIPTION	BENENNUNG
A – RETE ACQUA CALDA B – RETE ACQUA FREDDA C – RETE FOGNARIA (a parete o a pavimento)	A – HOT WATER MAINS B – COLD WATER MAINS C – DRAINAGE SYSTEM (on the wall or on the floor)	A – RESEAU DE L'EAU CHAUDE B – RESEAU DE L'EAU FROIDE C – RESEAU D'EGOUTS (du cloison ou du pavage)	A – WARMWASSERNETZ B – KALTWASSERNETZ C – ABWASSERNETZ (in wand oder boden)

ADS hospital equipment	AF2.60 15883 SCHEMA IMPIANTO IDRAULICO SCHEME PUMBLING SYSTEM SCHEMA DE L'INSTALALTION HYDRAULIQUE SCHEMA HYDRAULISCHE ANLAGE	SI–AF2.60b REV.00 12/2016

DENOMINAZIONE	DENOMINATION	DESCRIPTION	BENENNUNG
A – RETE ACQUA CALDA B – RETE ACQUA FREDDA C – RETE FOGNARIA (a parete o a pavimento)	A – HOT WATER MAINS B – COLD WATER MAINS C – DRAINAGE SYSTEM (on the wall or on the floor)	A – RESEAU DE L'EAU CHAUDE B – RESEAU DE L'EAU FROIDE C – RESEAU D'EGOUTS (du cloison ou du pavage)	A – WARMWASSERNETZ B – KALTWASSERNETZ C – ABWASSERNETZ (in wand oder boden)
1 TUBO FLESSIBILE – HYDROGOMMA CPWX13CG34CG34150A 2 FILTRO A RETE DN10 – MM 3/4 B12.010.500–E1–00–E 3 ELETTROVALVOLA DN10 – 24V DC B01.010.126–EE–00–E 4 SERBATOIO DI ACCUMULO 5 INDICATORE DI LIVELLO 6 RIDUTTORE DI PORTATA – MR.019.020.190 7 POMPA ALIMENTAZIONE GETTI 8 GENERATORE DI VAPORE (su modelli provvisti di generatore di vapore) 9 DISTRIBUTORE 10 POMPA PERISTALTICA 11 SERBATOIO ANTICALCARE 12 SERBATOIO DETERG. O DISINF. 13 FLUSSOMETRI 14 POMPA PER A.C.S. (solo modelli con A.C.S.) 15 VASCA DI LAVAGGIO 16 SIFONE DI SCARICO 17 ELETTROVALVOLA DN17 (opzioni: EV8 per vuotatoio; EV4 per multiwasher) 18 ELETTROVALVOLA DI SCARICO E.T.S. 19 SONDA DI TEMPERATURA 20 PRESSOSTATO 21 ELETTROVALVOLA VAPORE (solo modelli con vapore di rete) 22 VALVOLA DI RITENUTA (solo modelli con vapore di rete) 22A VALVOLA DI RITENUTA (solo modelli con vapore di rete) 23 ELETTROVENTOLA (solo modelli con A.C.S.) 24 TUBO SCARICO CONDENSA (solo modelli con A.C.S.) 25 GETTO PER CESTO MULTIWASHER (solo modelli con multiwasher) 26 POMPA SOLVENTE (solo modelli con solvente) 26A GETTO SOLVENTE (solo modelli con solvente)	1 FLEXIBLE HOSE – HYDROGOMMA CPWX13CG34CG34150A 2 NET FILTER DN10 – MM 3/4 B12.010.500–E1–00–E 3 SOLENOID VALVE DN10 – 24V DC B01.010.126–EE–00–E 4 STORAGE TANK 5 LEVEL GAUGE 6 WATER FLOW REDUCER – MR.019.020.190 7 PUMP SUPPLY JETS 8 STEAM GENERATOR (models equiped with steam generator) 9 DISTRIBUTOR 10 PERISTALTIC PUMP 11 TANK WATER SOFTENING 12 TANK DETERGENT OR DISINFECTANT 13 FLOWMETERS 14 A.C.S. PUMP (models equiped with A.C.S.) 15 WASH BASIN 16 DRAIN TRAP 17 SOLENOID VALVE DN17 (options: EV8 for slopsink; EV4 for multiwasher) 18 E.T.S. SOLENOID VALVE 19 TEMPERATURE PROBE 20 PRESSURE SWITCH 21 STEAM SOLENOID VALVE (models equiped with net steam connection) 22 NON RETURN VALVE (models equiped with net steam connection) 22A NON RETURN VALVE (models equiped with A.C.S.) 23 FAN (models equiped with A.C.S.) 24 CONDENSATE TUBE 25 MULTIWASHER BASKET NOZZLE (only models with multiwasher) 26 SOLVENT PUMP (only models with solvent) 26A SOLVENT NOZZLE (only models with solvent)	1 TUYAU SOUPLE – HYDROGOMMA CPWX13CG34CG34150A 2 FILTRE EN TREILLIS DN10 – MM 3/4 B12.010.500–E1–00–E 3 ELECTROVALVE DN10 – 24V DC B01.010.126–EE–00–E 4 RESERVOIR D'ACCUMULATION 5 INDICATEUR DE NIVEAU 6 REDUCTEUR DE DEBIT – MR.019.020.190 7 POMPE D'ALIMENTATION DES JETS 8 GENERATEUR DE VAPEUR (seulement les modeles pourvus de generateur de vapeur) 9 DISTRIBUTEUR 10 POMPE PERISTALTIQUE 11 RESERVOIR DE L'ANTITARTRE 12 RESERVOIR DU DETERGENT OU DU DESINFECTANT 13 FLUXMETRE 14 POMPE POUR A.C.S. 15 CUVE DE LAVAGE 16 SIPHON 17 ELECTROVALVE DN17 (option: EV8 pour vidoir; EV4 pour multiwasher) 18 ELECTROVALVE POUR E.T.S. 19 SONDE DE TEMPERATURE 20 MANOSTAT 21 ELECTROVALVE POUR VAPEUR (soulement les modeles a' vapeur de reseau) 22 CLAPET DE RETENUE (soulement les modeles a' vapeur de reseau) 22A CLAPET DE RETENUE (soulement les modeles avec A.C.S.) 23 VENTILATEUR (soulement les modeles avec A.C.S.) 24 TUYAU DE DÉCHARGE CONDENSAT 25 JET DE MULTIWASHER (soulement les modeles avec multiwasher) 26 POMPE DE SOLVENT (soulement les modeles avec solvent) 26 JET DE SOLVENT (soulement les modeles avec solvent)	1 ANSCHLUSSSCHLAUCH–HYDROGOMMA CPWX13CG34CG34150A 2 SCHMUTZFÄNGER DN10 – MM 3/4 B12.010.500–E1–00–E 3 MAGNETVENTIL DN10 – 24V DC B01.010.126–EE–00–E 4 BETRIEBWASSERTANK 5 NIVEAUSONDE 6 MENGENREGLER – MR.019.020.190 7 DRUCKERHÖHUNGSPUMPE 8 DAMPFERZEUGER (nur für geräte mit dampferzeuger) 9 VERTEILER 10 PERESTALTIKPUMPE 11 TANK WASSERENTHÄRTER 12 TANK REINIGUNGS – ODER DESINFEKTIONSMITTEL 13 FLUSSMESSER 14 A.C.S. PUMPE 15 REINIGUNGSKAMMER 16 ABFLUSS–SIFON 17 MAGNETVENTIL DN17 (option: EV8 für ausguß; EV4 für multiwasher) 18 E.T.S. MAGNETVENTIL 19 TEMPERATURFÜHLER 20 DRUCKWÄCHTER 21 DAMPF MAGNETVENTIL (nur für geräte mit hausdampfversorgung) 22 EINSTECKRÜCKFLUSSVERHINDERER nur für geräte mit hausdampfversorgung) 22A EINSTECKRÜCKFLUSSVERHINDERER (nur modelle mit A.C.S.) 23 VENTILATOR (nur modelle mit A.C.S.) 24 ABLAUFROHR FÜR KONDENSAT 25 DÜSE FÜR MULTIWASHER (nur modelle mit multiwasher) 26 PUMPE FÜR LÖSUNGSSMITTEL (nur modelle mit lösungssmittel) 26A DÜSE FÜR LÖSUNGSSMITTEL (nur modelle mit lösungssmittel)

AF2.90 15883
SCHEMA IMPIANTO IDRAULICO
SCHEME PUMBLING SYSTEM
SCHEMA DE L'INSTALALTION HYDRAULIQUE
SCHEMA HYDRAULISCHE ANLAGE

SI–AF2.90a
REV.00 12/2016

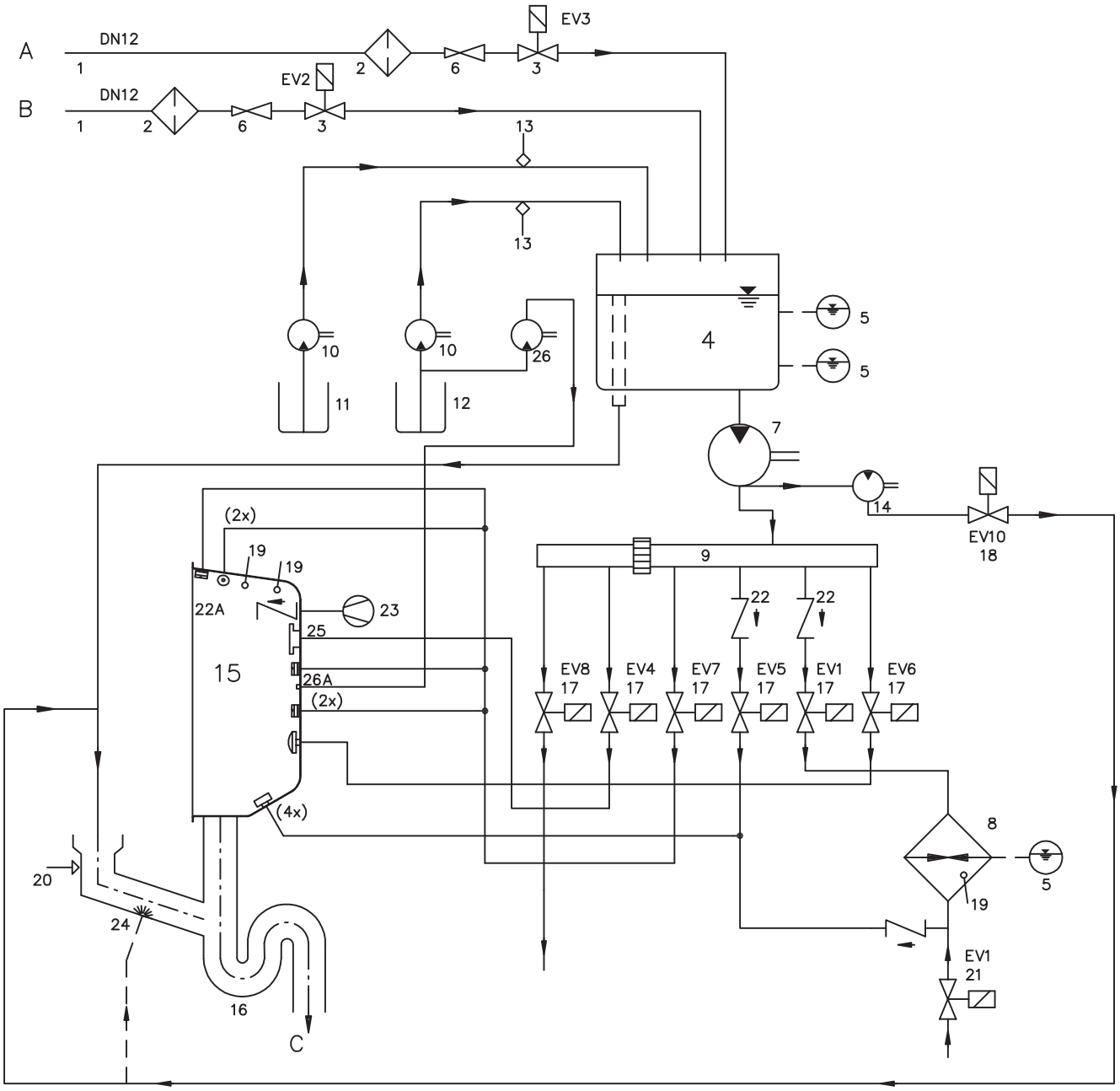

DENOMINAZIONE	DENOMINATION	DESCRIPTION	BENENNUNG
A – RETE ACQUA CALDA B – RETE ACQUA FREDDA C – RETE FOGNARIA (a parete o a pavimento)	A – HOT WATER MAINS B – COLD WATER MAINS C – DRAINAGE SYSTEM (on the wall or on the floor)	A – RESEAU DE L'EAU CHAUDE B – RESEAU DE L'EAU FROIDE C – RESEAU D'EGOUTS (du cloison ou du pavage)	A – WARMWASSERNETZ B – KALTWASSERNETZ C – ABWASSERNETZ (in wand oder boden)

DENOMINAZIONE	DENOMINATION	DESCRIPTION	BENENNUNG
A – RETE ACQUA CALDA B – RETE ACQUA FREDDA C – RETE FOGNARIA (a parete o a pavimento)	A – HOT WATER MAINS B – COLD WATER MAINS C – DRAINAGE SYSTEM (on the wall or on the floor)	A – RESEAU DE L'EAU CHAUDE B – RESEAU DE L'EAU FROIDE C – RESEAU D'EGOUTS (du cloison ou du pavage)	A – WARMWASSERNETZ B – KALTWASSERNETZ C – ABWASSERNETZ (in wand oder boden)
1 TUBO FLESSIBILE – HYDROGOMMA CPWX13CG34CG34150A 2 FILTRO A RETE DN10 – MM 3/4 B12.010.500–E1–00–E 3 ELETTROVALVOLA DN10 – 24V DC B01.010.126–EE–00–E 4 SERBATOIO DI ACCUMULO 5 INDICATORE DI LIVELLO 6 RIDUTTORE DI PORTATA – MR.019.020.190 7 POMPA ALIMENTAZIONE GETTI 8 GENERATORE DI VAPORE (su modelli provvisti di generatore di vapore) 9 DISTRIBUTORE 10 POMPA PERISTALTICA 11 SERBATOIO ANTICALCARE 12 SERBATOIO DETERG. O DISINF. 13 FLUSSOMETRI 14 POMPA PER A.C.S. (solo modelli con A.C.S.) 15 VASCA DI LAVAGGIO 16 SIFONE DI SCARICO 17 ELETTROVALVOLA DN17 (opzioni: EV8 per vuotatoio; EV4 per multiwasher) 18 ELETTROVALVOLA DI SCARICO E.T.S. 19 SONDA DI TEMPERATURA 20 PRESSOSTATO 21 ELETTROVALVOLA VAPORE (solo modelli con vapore di rete) 22 VALVOLA DI RITENUTA (solo modelli con vapore di rete) 22A VALVOLA DI RITENUTA (solo modelli con vapore di rete) 23 ELETTROVENTOLA (solo modelli con A.C.S.) 24 TUBO SCARICO CONDENSA (solo modelli con A.C.S.) 25 GETTO PER CESTO MULTIWASHER (solo modelli con multiwasher) 26 POMPA SOLVENTE (solo modelli con solvente) 26A GETTO SOLVENTE (solo modelli con solvente)	1 FLEXIBLE HOSE – HYDROGOMMA CPWX13CG34CG34150A 2 NET FILTER DN10 – MM 3/4 B12.010.500–E1–00–E 3 SOLENOID VALVE DN10 – 24V DC B01.010.126–EE–00–E 4 STORAGE TANK 5 LEVEL GAUGE 6 WATER FLOW REDUCER – MR.019.020.190 7 PUMP SUPPLY JETS 8 STEAM GENERATOR (models equiped with steam generator) 9 DISTRIBUTOR 10 PERISTALTIC PUMP 11 TANK WATER SOFTENING 12 TANK DETERGENT OR DISINFECTANT 13 FLOWMETERS 14 A.C.S. PUMP (models equiped with A.C.S.) 15 WASH BASIN 16 DRAIN TRAP 17 SOLENOID VALVE DN17 (options: EV8 for slopsink; EV4 for multiwasher) 18 E.T.S. SOLENOID VALVE 19 TEMPERATURE PROBE 20 PRESSURE SWITCH 21 STEAM SOLENOID VALVE (models equiped with net steam connection) 22 NON RETURN VALVE (models equiped with net steam connection) 22A NON RETURN VALVE (models equiped with A.C.S.) 23 FAN (models equiped with A.C.S.) 24 CONDENSATE TUBE 25 MULTIWASHER BASKET NOZZLE (only models with multiwasher) 26 SOLVENT PUMP (only models with solvent) 26A SOLVENT NOZZLE (only models with solvent)	1 TUYAU SOUPLE – HYDROGOMMA CPWX13CG34CG34150A 2 FILTRE EN TREILLIS DN10 – MM 3/4 B12.010.500–E1–00–E 3 ELECTROVALVE DN10 – 24V DC B01.010.126–EE–00–E 4 RESERVOIR D'ACCUMULATION 5 INDICATEUR DE NIVEAU 6 REDUCTEUR DE DEBIT – MR.019.020.190 7 POMPE D'ALIMENTATION DES JETS 8 GENERATEUR DE VAPEUR (seulement les modeles pourvus de generateur de vapeur) 9 DISTRIBUTEUR 10 POMPE PERISTALTIQUE 11 RESERVOIR DE L'ANTITARTRE 12 RESERVOIR DU DETERGENT OU DU DESINFECTANT 13 FLUXMETRE 14 POMPE POUR A.C.S. 15 CUVE DE LAVAGE 16 SIPHON 17 ELECTROVALVE DN17 (option: EV8 pour vidoir; EV4 pour multiwasher) 18 ELECTROVALVE POUR E.T.S. 19 SONDE DE TEMPERATURE 20 MANOSTAT 21 ELECTROVALVE POUR VAPEUR (soulement les modeles a' vapeur de reseau) 22 CLAPET DE RETENUE (soulement les modeles a' vapeur de reseau) 22A CLAPET DE RETENUE (soulement les modeles avec A.C.S.) 23 VENTILATEUR (soulement les modeles avec A.C.S.) 24 TUYAU DE DÉCHARGE CONDENSAT 25 JET DE MULTIWASHER (soulement les modeles avec multiwasher) 26 POMPE DE SOLVENT (soulement les modeles avec solvent) 26 JET DE SOLVENT (soulement les modeles avec solvent)	1 ANSCHLUSSSCHLAUCH–HYDROGOMMA CPWX13CG34CG34150A 2 SCHMUTZFÄNGER DN10 – MM 3/4 B12.010.500–E1–00–E 3 MAGNETVENTIL DN10 – 24V DC B01.010.126–EE–00–E 4 BETRIEBWASSERTANK 5 NIVEAUSONDE 6 MENGENREGLER – MR.019.020.190 7 DRUCKERHÖHUNGSPUMPE 8 DAMPFERZEUGER (nur für geräte mit dampferzeuger) 9 VERTEILER 10 PERESTALTIKPUMPE 11 TANK WASSERENTHÄRTER 12 TANK REINIGUNGS – ODER DESINFEKTIONSMITTEL 13 FLUSSMESSER 14 A.C.S. PUMPE 15 REINIGUNGSKAMMER 16 ABFLUSS–SIFON 17 MAGNETVENTIL DN17 (option: EV8 für ausguß; EV4 für multiwasher) 18 E.T.S. MAGNETVENTIL 19 TEMPERATURFÜHLER 20 DRUCKWÄCHTER 21 DAMPF MAGNETVENTIL (nur für geräte mit hausdampfversorgung) 22 EINSTECKRÜCKFLUSSVERHINDERER nur für geräte mit hausdampfversorgung) 22A EINSTECKRÜCKFLUSSVERHINDERER (nur modelle mit A.C.S.) 23 VENTILATOR (nur modelle mit A.C.S.) 24 ABLAUFROHR FÜR KONDENSAT 25 DÜSE FÜR MULTIWASHER (nur modelle mit multiwasher) 26 PUMPE FÜR LÖSUNGSSMITTEL (nur modelle mit lösungssmittel) 26A DÜSE FÜR LÖSUNGSSMITTEL (nur modelle mit lösungssmittel)

AF2X.60 15883
SCHEMA IMPIANTO IDRAULICO
SCHEME PUMBLING SYSTEM
SCHEMA DE L'INSTALALTION HYDRAULIQUE
SCHEMA HYDRAULISCHE ANLAGE

SI–AF2X.60a
REV.03 12/2016

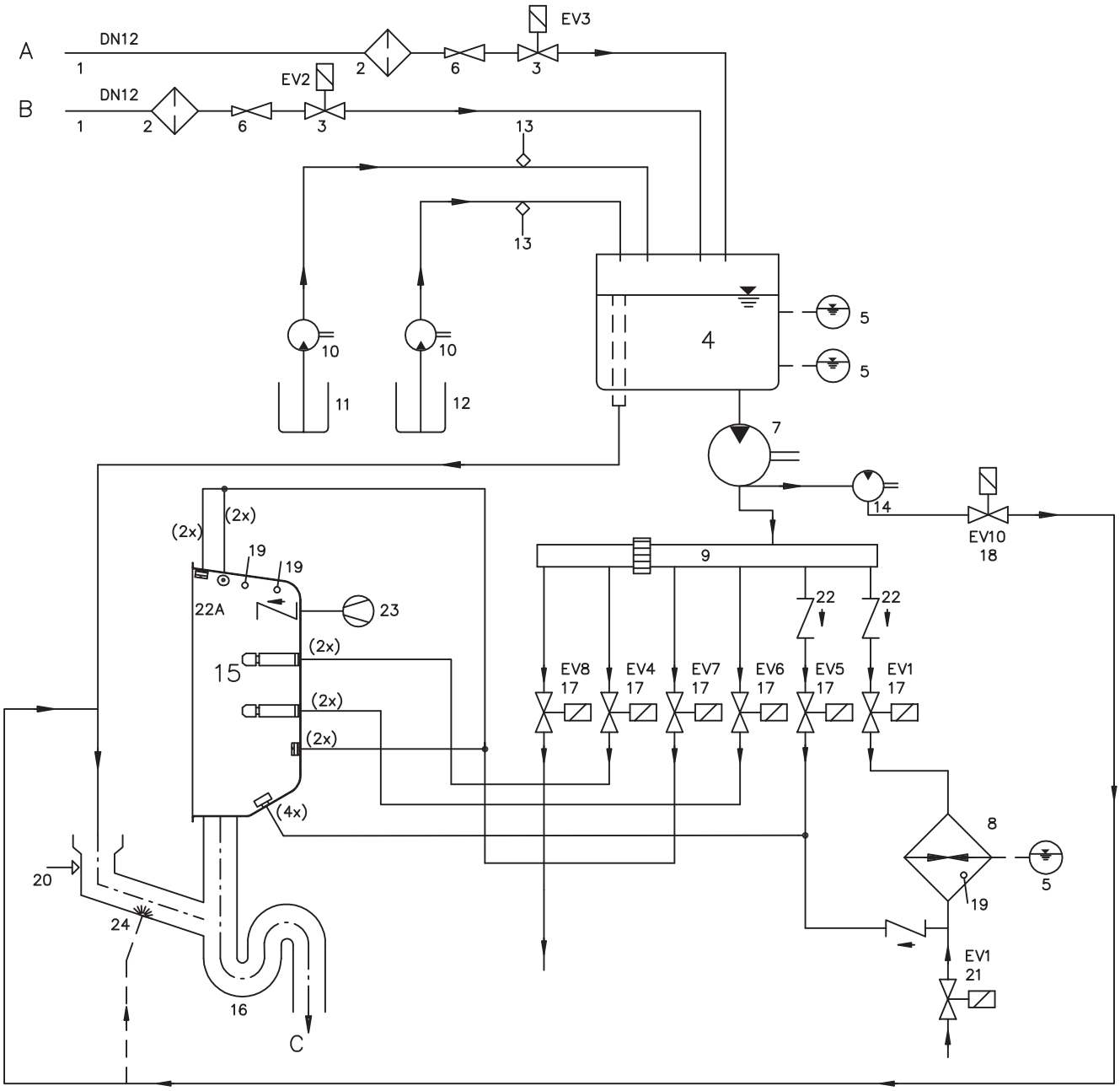

DENOMINAZIONE	DENOMINATION	DESCRIPTION	BENENNUNG
A – RETE ACQUA CALDA B – RETE ACQUA FREDDA C – RETE FOGNARIA (a parete o a pavimento)	A – HOT WATER MAINS B – COLD WATER MAINS C – DRAINAGE SYSTEM (on the wall or on the floor)	A – RESEAU DE L'EAU CHAUDE B – RESEAU DE L'EAU FROIDE C – RESEAU D'EGOUTS (du cloison ou du pavage)	A – WARMWASSERNETZ B – KALTWASSERNETZ C – ABWASSERNETZ (in wand oder boden)

DENOMINAZIONE	DENOMINATION	DESCRIPTION	BENENNUNG
A – RETE ACQUA CALDA B – RETE ACQUA FREDDA C – RETE FOGNARIA (a parete o a pavimento)	A – HOT WATER MAINS B – COLD WATER MAINS C – DRAINAGE SYSTEM (on the wall or on the floor)	A – RESEAU DE L'EAU CHAUDE B – RESEAU DE L'EAU FROIDE C – RESEAU D'EGOUTS (du cloison ou du pavage)	A – WARMWASSERNETZ B – KALTWASSERNETZ C – ABWASSERNETZ (in wand oder boden)
1 TUBO FLESSIBILE – HYDROGOMMA CPWX13CG34CG34150A 2 FILTRO A RETE DN10 – MM 3/4 B12.010.500–E1–00–E 3 ELETTROVALVOLA DN10 – 24V DC B01.010.126–EE–00–E 4 SERBATOIO DI ACCUMULO 5 INDICATORE DI LIVELLO 6 RIDUTTORE DI PORTATA – MR.019.020.190 7 POMPA ALIMENTAZIONE GETTI 8 GENERATORE DI VAPORE (su modelli provvisti di generatore di vapore) 9 DISTRIBUTORE 10 POMPA PERISTALTICA 11 SERBATOIO ANTICALCARE 12 SERBATOIO DETERG. O DISINF. 13 FLUSSOMETRI 14 POMPA PER A.C.S. (solo modelli con A.C.S.) 15 VASCA DI LAVAGGIO 16 SIFONE DI SCARICO 17 ELETTROVALVOLA DN17 (opzioni: EV8 per vuotatoio) 18 ELETTROVALVOLA DI SCARICO E.T.S. 19 SONDA DI TEMPERATURA 20 PRESSOSTATO 21 ELETTROVALVOLA VAPORE (solo modelli con vapore di rete) 22 VALVOLA DI RITENUTA (solo modelli con vapore di rete) 22A VALVOLA DI RITENUTA (solo modelli con vapore di rete) 23 ELETTROVENTOLA (solo modelli con A.C.S.) 24 TUBO SCARICO CONDENSA (solo modelli con A.C.S.)	1 FLEXIBLE HOSE – HYDROGOMMA CPWX13CG34CG34150A 2 NET FILTER DN10 – MM 3/4 B12.010.500–E1–00–E 3 SOLENOID VALVE DN10 – 24V DC B01.010.126–EE–00–E 4 STORAGE TANK 5 LEVEL GAUGE 6 WATER FLOW REDUCER – MR.019.020.190 7 PUMP SUPPLY JETS 8 STEAM GENERATOR (models equiped with steam generator) 9 DISTRIBUTOR 10 PERISTALTIC PUMP 11 TANK WATER SOFTENING 12 TANK DETERGENT OR DISINFECTANT 13 FLOWMETERS 14 A.C.S. PUMP (models equiped with A.C.S.) 15 WASH BASIN 16 DRAIN TRAP 17 SOLENOID VALVE DN17 (options: EV8 for slopsink) 18 E.T.S. SOLENOID VALVE 19 TEMPERATURE PROBE 20 PRESSURE SWITCH 21 STEAM SOLENOID VALVE (models equiped with net steam connection) 22 NON RETURN VALVE (models equiped with net steam connection) 22A NON RETURN VALVE (models equiped with A.C.S.) 23 FAN (models equiped with A.C.S.) 24 CONDENSATE TUBE (only models equiped with A.C.S.)	1 TUYAU SOUPLE – HYDROGOMMA CPWX13CG34CG34150A 2 FILTRE EN TREILLIS DN10 – MM 3/4 B12.010.500–E1–00–E 3 ELECTROVALVE DN10 – 24V DC B01.010.126–EE–00–E 4 RESERVOIR D'ACCUMULATION 5 INDICATEUR DE NIVEAU 6 REDUCTEUR DE DEBIT – MR.019.020.190 7 POMPE D'ALIMENTATION DES JETS 8 GENERATEUR DE VAPEUR (seulement les modeles pourvus de generateur de vapeur) 9 DISTRIBUTEUR 10 POMPE PERISTALTIQUE 11 RESERVOIR DE L'ANTITARTRE 12 RESERVOIR DU DETERGENT OU DU DESINFECTANT 13 FLUXMETRE 14 POMPE POUR A.C.S. 15 CUVE DE LAVAGE 16 SIPHON 17 ELECTROVALVE DN17 (option: EV8 pour vidoir) 18 ELECTROVALVE POUR E.T.S. 19 SONDE DE TEMPERATURE 20 MANOSTAT 21 ELECTROVALVE POUR VAPEUR (soulement les modeles a' vapeur de reseau) 22 CLAPET DE RETENUE (soulement les modeles a' vapeur de reseau) 22A CLAPET DE RETENUE (soulement les modeles avec A.C.S.) 23 VENTILATEUR (soulement les modeles avec A.C.S.) 24 TUYAU DE DÉCHARGE CONDENSAT (soulement les modeles avec A.C.S.)	1 ANSCHLUSSSCHLAUCH–HYDROGOMMA CPWX13CG34CG34150A 2 SCHMUTZFÄNGER DN10 – MM 3/4 B12.010.500–E1–00–E 3 MAGNETVENTIL DN10 – 24V DC B01.010.126–EE–00–E 4 BETRIEBWASSERTANK 5 NIVEAUSONDE 6 MENGENREGLER – MR.019.020.190 7 DRUCKERHÖHUNGSPUMPE 8 DAMPFERZEUGER (nur für geräte mit dampferzeuger) 9 VERTEILER 10 PERESTALTIKPUMPE 11 TANK WASSERENTHÄRTER 12 TANK REINIGUNGS – ODER DESINFEKTIONSMITTEL 13 FLUSSMESSER 14 A.C.S. PUMPE 15 REINIGUNGSKÄMMER 16 ABFLUSS–SIFON 17 MAGNETVENTIL DN17 (option: EV8 für ausguß) 18 E.T.S. MAGNETVENTIL 19 TEMPERATURFÜHLER 20 DRUCKWÄCHTER 21 DAMPF MAGNETVENTIL (nur für geräte mit hausdampfversorgung) 22 EINSTECKRÜCKFLUSSVERHINDERER nur für geräte mit hausdampfversorgung) 22A EINSTECKRÜCKFLUSSVERHINDERER (nur modelle mit A.C.S.) 23 VENTILATOR (nur modelle mit A.C.S.) 24 ABLAUFROHR FÜR KONDENSAT (nur modelle mit A.C.S.)

AF2X.90 15883
SCHEMA IMPIANTO IDRAULICO
SCHEME PUMBLING SYSTEM
SCHEMA DE L'INSTALALTION HYDRAULIQUE
SCHEMA HYDRAULISCHE ANLAGE

SI–AF2X.90a
REV.00 12/2016

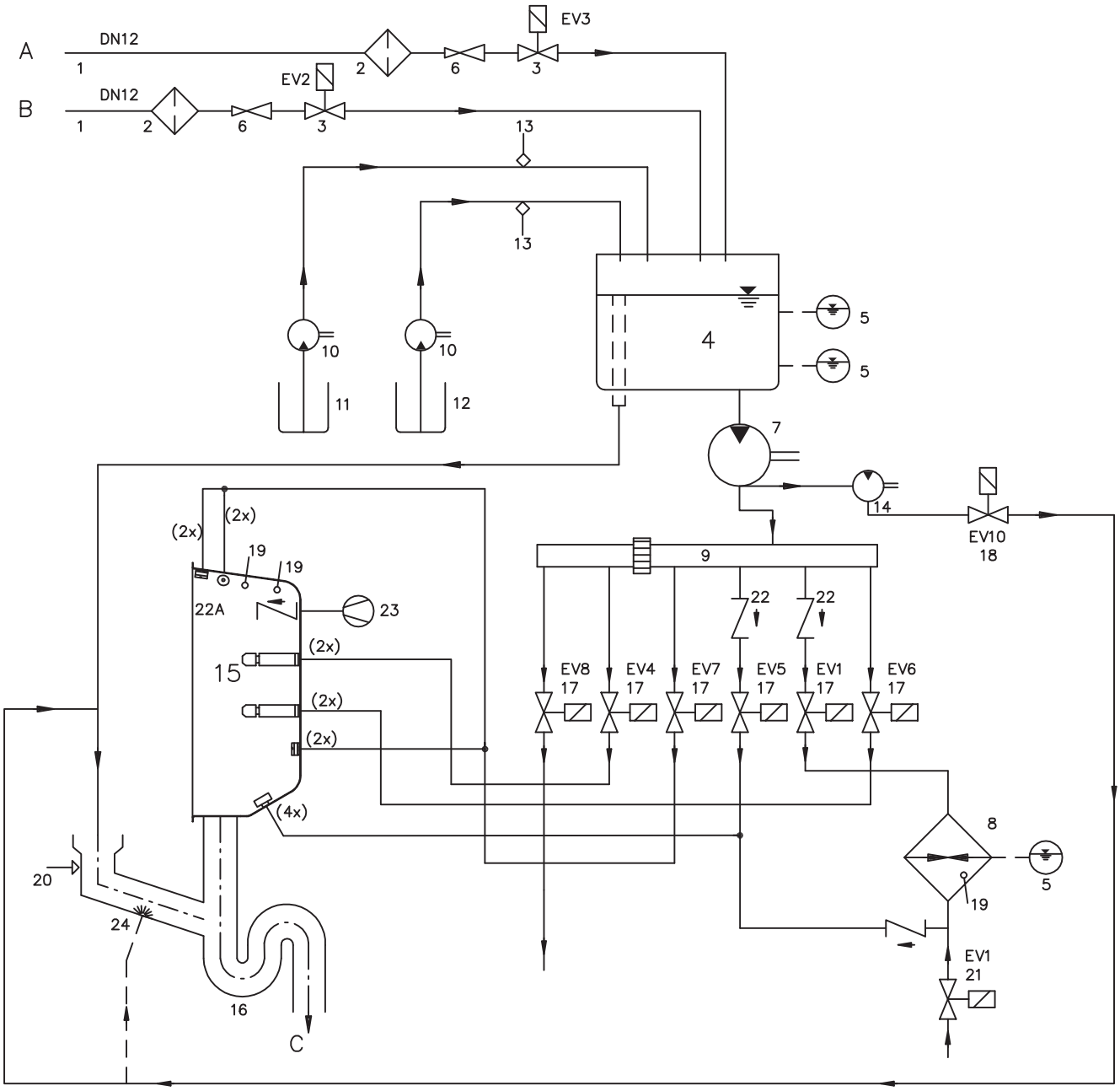

DENOMINAZIONE	DENOMINATION	DESCRIPTION	BENENNUNG
A – RETE ACQUA CALDA B – RETE ACQUA FREDDA C – RETE FOGNARIA (a parete o a pavimento)	A – HOT WATER MAINS B – COLD WATER MAINS C – DRAINAGE SYSTEM (on the wall or on the floor)	A – RESEAU DE L'EAU CHAUDE B – RESEAU DE L'EAU FROIDE C – RESEAU D'EGOUTS (du cloison ou du pavage)	A – WARMWASSERNETZ B – KALTWASSERNETZ C – ABWASSERNETZ (in wand oder boden)

DENOMINAZIONE	DENOMINATION	DESCRIPTION	BENENNUNG
A – RETE ACQUA CALDA B – RETE ACQUA FREDDA C – RETE FOGNARIA (a parete o a pavimento)	A – HOT WATER MAINS B – COLD WATER MAINS C – DRAINAGE SYSTEM (on the wall or on the floor)	A – RESEAU DE L'EAU CHAUDE B – RESEAU DE L'EAU FROIDE C – RESEAU D'EGOUTS (du cloison ou du pavage)	A – WARMWASSERNETZ B – KALTWASSERNETZ C – ABWASSERNETZ (in wand oder boden)
1 TUBO FLESSIBILE – HYDROGOMMA CPWX13CG34CG34150A 2 FILTRO A RETE DN10 – MM 3/4 B12.010.500–E1–00–E 3 ELETTROVALVOLA DN10 – 24V DC B01.010.126–EE–00–E 4 SERBATOIO DI ACCUMULO 5 INDICATORE DI LIVELLO 6 RIDUTTORE DI PORTATA – MR.019.020.190 7 POMPA ALIMENTAZIONE GETTI 8 GENERATORE DI VAPORE (su modelli provvisti di generatore di vapore) 9 DISTRIBUTORE 10 POMPA PERISTALTICA 11 SERBATOIO ANTICALCARE 12 SERBATOIO DETERG. O DISINF. 13 FLUSSOMETRI 14 POMPA PER A.C.S. (solo modelli con A.C.S.) 15 VASCA DI LAVAGGIO 16 SIFONE DI SCARICO 17 ELETTROVALVOLA DN17 (opzioni: EV8 per vuotatoio) 18 ELETTROVALVOLA DI SCARICO E.T.S. 19 SONDA DI TEMPERATURA 20 PRESSOSTATO 21 ELETTROVALVOLA VAPORE (solo modelli con vapore di rete) 22 VALVOLA DI RITENUTA (solo modelli con vapore di rete) 22A VALVOLA DI RITENUTA (solo modelli con vapore di rete) 23 ELETTROVENTOLA (solo modelli con A.C.S.) 24 TUBO SCARICO CONDENSA (solo modelli con A.C.S.)	1 FLEXIBLE HOSE – HYDROGOMMA CPWX13CG34CG34150A 2 NET FILTER DN10 – MM 3/4 B12.010.500–E1–00–E 3 SOLENOID VALVE DN10 – 24V DC B01.010.126–EE–00–E 4 STORAGE TANK 5 LEVEL GAUGE 6 WATER FLOW REDUCER – MR.019.020.190 7 PUMP SUPPLY JETS 8 STEAM GENERATOR (models equiped with steam generator) 9 DISTRIBUTOR 10 PERISTALTIC PUMP 11 TANK WATER SOFTENING 12 TANK DETERGENT OR DISINFECTANT 13 FLOWMETERS 14 A.C.S. PUMP (models equiped with A.C.S.) 15 WASH BASIN 16 DRAIN TRAP 17 SOLENOID VALVE DN17 (options: EV8 for slopsink) 18 E.T.S. SOLENOID VALVE 19 TEMPERATURE PROBE 20 PRESSURE SWITCH 21 STEAM SOLENOID VALVE (models equiped with net steam connection) 22 NON RETURN VALVE (models equiped with net steam connection) 22A NON RETURN VALVE (models equiped with A.C.S.) 23 FAN (models equiped with A.C.S.) 24 CONDENSATE TUBE (only models equiped with A.C.S.)	1 TUYAU SOUPLE – HYDROGOMMA CPWX13CG34CG34150A 2 FILTRE EN TREILLIS DN10 – MM 3/4 B12.010.500–E1–00–E 3 ELECTROVALVE DN10 – 24V DC B01.010.126–EE–00–E 4 RESERVOIR D'ACCUMULATION 5 INDICATEUR DE NIVEAU 6 REDUCTEUR DE DEBIT – MR.019.020.190 7 POMPE D'ALIMENTATION DES JETS 8 GENERATEUR DE VAPEUR (seulement les modeles pourvus de generateur de vapeur) 9 DISTRIBUTEUR 10 POMPE PERISTALTIQUE 11 RESERVOIR DE L'ANTITARTRE 12 RESERVOIR DU DETERGENT OU DU DESINFECTANT 13 FLUXMETRE 14 POMPE POUR A.C.S. 15 CUVE DE LAVAGE 16 SIPHON 17 ELECTROVALVE DN17 (option: EV8 pour vidoir) 18 ELECTROVALVE POUR E.T.S. 19 SONDE DE TEMPERATURE 20 MANOSTAT 21 ELECTROVALVE POUR VAPEUR (soulement les modeles a' vapeur de reseau) 22 CLAPET DE RETENUE (soulement les modeles a' vapeur de reseau) 22A CLAPET DE RETENUE (soulement les modeles avec A.C.S.) 23 VENTILATEUR (soulement les modeles avec A.C.S.) 24 TUYAU DE DÉCHARGE CONDENSAT (soulement les modeles avec A.C.S.)	1 ANSCHLUSSSCHLAUCH–HYDROGOMMA CPWX13CG34CG34150A 2 SCHMUTZFÄNGER DN10 – MM 3/4 B12.010.500–E1–00–E 3 MAGNETVENTIL DN10 – 24V DC B01.010.126–EE–00–E 4 BETRIEBWASSERTANK 5 NIVEAUSONDE 6 MENGENREGLER – MR.019.020.190 7 DRUCKERHÖHUNGSPUMPE 8 DAMPFERZEUGER (nur für geräte mit dampferzeuger) 9 VERTEILER 10 PERESTALTIKPUMPE 11 TANK WASSERENTHÄRTER 12 TANK REINIGUNGS – ODER DESINFEKTIONSMITTEL 13 FLUSSMESSER 14 A.C.S. PUMPE 15 REINIGUNGSKÄMMER 16 ABFLUSS–SIFON 17 MAGNETVENTIL DN17 (option: EV8 für ausguß) 18 E.T.S. MAGNETVENTIL 19 TEMPERATURFÜHLER 20 DRUCKWÄCHTER 21 DAMPF MAGNETVENTIL (nur für geräte mit hausdampfversorgung) 22 EINSTECKRÜCKFLUSSVERHINDERER nur für geräte mit hausdampfversorgung) 22A EINSTECKRÜCKFLUSSVERHINDERER (nur modelle mit A.C.S.) 23 VENTILATOR (nur modelle mit A.C.S.) 24 ABLAUFROHR FÜR KONDENSAT (nur modelle mit A.C.S.)

AF2.45/75
SCHEMA IMPIANTO IDRAULICO
SCHEME PUMBLING SYSTEM
SCHEMA DE L'INSTALALTION HYDRAULIQUE
SCHEMA HYDRAULISCHE ANLAGE

SI–AF2.45a
REV.01 08/2009

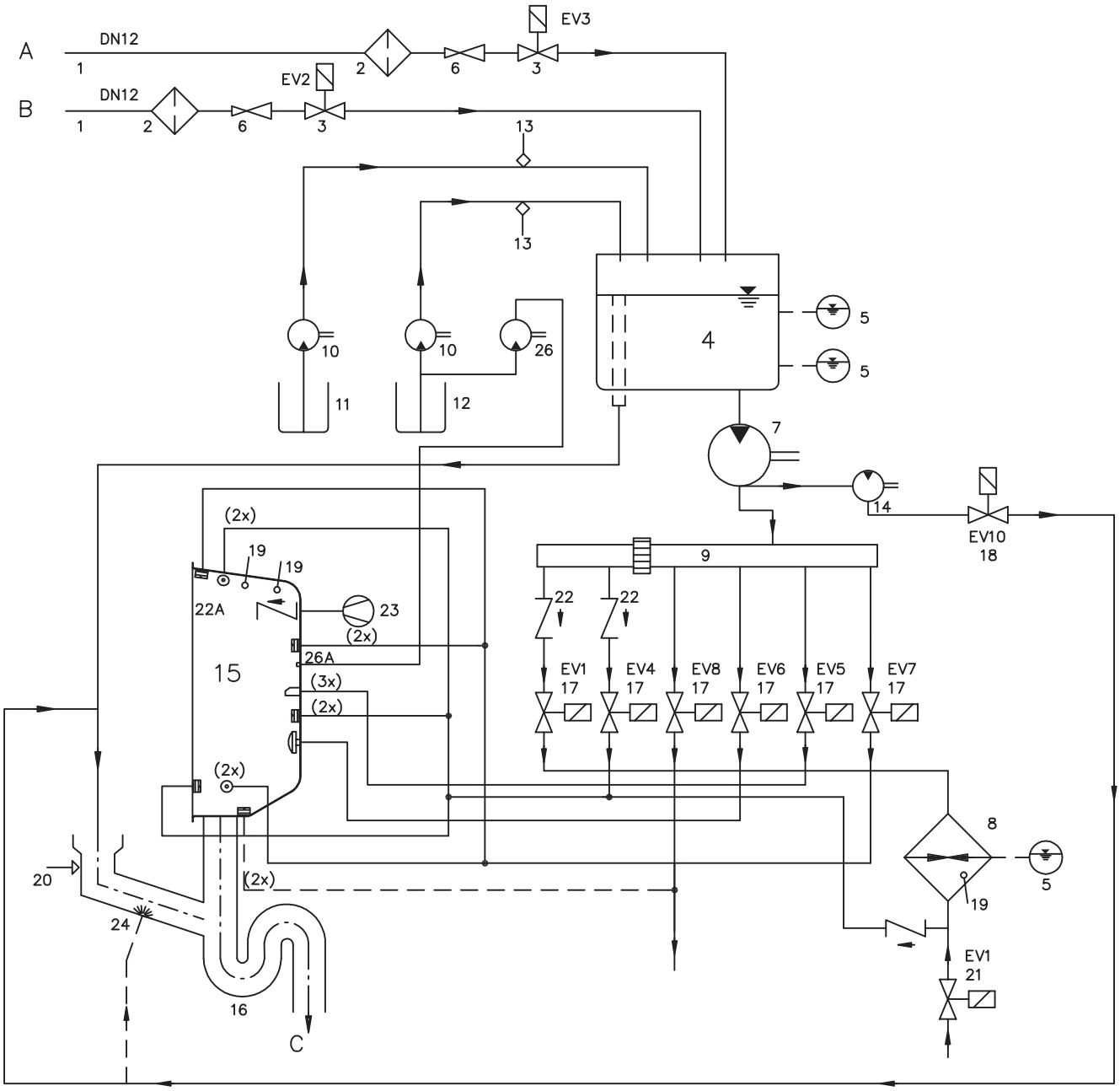

DENOMINAZIONE	DENOMINATION	DESCRIPTION	BENENNUNG
A – RETE ACQUA CALDA B – RETE ACQUA FREDDA C – RETE FOGNARIA (a parete o a pavimento)	A – HOT WATER MAINS B – COLD WATER MAINS C – DRAINAGE SYSTEM (on the wall or on the floor)	A – RESEAU DE L'EAU CHAUDE B – RESEAU DE L'EAU FROIDE C – RESEAU D'EGOUTS (du cloison ou du pavage)	A – WARMWASSERNETZ B – KALTWASSERNETZ C – ABWASSERNETZ (in wand oder boden)

DENOMINAZIONE	DENOMINATION	DESCRIPTION	BENENNUNG
A – RETE ACQUA CALDA B – RETE ACQUA FREDDA C – RETE FOGNARIA (a parete o a pavimento)	A – HOT WATER MAINS B – COLD WATER MAINS C – DRAINAGE SYSTEM (on the wall or on the floor)	A – RESEAU DE L'EAU CHAUDE B – RESEAU DE L'EAU FROIDE C – RESEAU D'EGOUTS (du cloison ou du pavage)	A – WARMWASSERNETZ B – KALTWASSERNETZ C – ABWASSERNETZ (in wand oder boden)
1 TUBO FLESSIBILE – HYDROGOMMA CPWX13CG34CG34150A 2 FILTRO A RETE DN10 – MM 3/4 B12.010.500–E1–00–E 3 ELETTROVALVOLA DN10 – 24V DC B01.010.126–EE–00–E 4 SERBATOIO DI ACCUMULO 5 INDICATORE DI LIVELLO 6 RIDUTTORE DI PORTATA – MR.019.020.190 7 POMPA ALIMENTAZIONE GETTI 8 GENERATORE DI VAPORE (su modelli provvisti di generatore di vapore) 9 DISTRIBUTORE 10 POMPA PERISTALTICA 11 SERBATOIO ANTICALCARE 12 SERBATOIO DETERG. O DISINF. 13 FLUSSOMETRI 14 POMPA PER A.C.S. (solo modelli con A.C.S.) 15 VASCA DI LAVAGGIO 16 SIFONE DI SCARICO 17 ELETTROVALVOLA DN17 (EV8 opzione per vuotatoio o getti lavaggio) 18 ELETTROVALVOLA DI SCARICO E.T.S. 19 SONDA DI TEMPERATURA 20 PRESSOSTATO 21 ELETTROVALVOLA VAPORE (solo modelli con vapore di rete) 22 VALVOLA DI RITENUTA (solo modelli con vapore di rete) 22A VALVOLA DI RITENUTA (solo modelli con vapore di rete) 23 ELETTROVENTOLA (solo modelli con A.C.S.) 24 TUBO SCARICO CONDENSA (solo modelli con A.C.S.) 26 POMPA SOLVENTE (solo modelli con solvente) 26A GETTO SOLVENTE (solo modelli con solvente)	1 FLEXIBLE HOSE – HYDROGOMMA CPWX13CG34CG34150A 2 NET FILTER DN10 – MM 3/4 B12.010.500–E1–00–E 3 SOLENOID VALVE DN10 – 24V DC B01.010.126–EE–00–E 4 STORAGE TANK 5 LEVEL GAUGE 6 WATER FLOW REDUCER – MR.019.020.190 7 PUMP SUPPLY JETS 8 STEAM GENERATOR (models equiped with steam generator) 9 DISTRIBUTOR 10 PERISTALTIC PUMP 11 TANK WATER SOFTENING 12 TANK DETERGENT OR DISINFECTANT 13 FLOWMETERS 14 A.C.S. PUMP (models equiped with A.C.S.) 15 WASH BASIN 16 DRAIN TRAP 17 SOLENOID VALVE DN17 (EV8 option for slopsink or washing nozzles) 18 E.T.S. SOLENOID VALVE 19 TEMPERATURE PROBE 20 PRESSURE SWITCH 21 STEAM SOLENOID VALVE (models equiped with net steam connection) 22 NON RETURN VALVE (models equiped with net steam connection) 22A NON RETURN VALVE (models equiped with A.C.S.) 23 FAN (models equiped with A.C.S.) 24 CONDENSATE TUBE 26 SOLVENT PUMP (only models with solvent) 26A SOLVENT NOZZLE (only models with solvent)	1 TUYAU SOUPLE – HYDROGOMMA CPWX13CG34CG34150A 2 FILTRE EN TREILLIS DN10 – MM 3/4 B12.010.500–E1–00–E 3 ELECTROVALVE DN10 – 24V DC B01.010.126–EE–00–E 4 RESERVOIR D'ACCUMULATION 5 INDICATEUR DE NIVEAU 6 REDUCTEUR DE DEBIT – MR.019.020.190 7 POMPE D'ALIMENTATION DES JETS 8 GENERATEUR DE VAPEUR (seulement les modeles pourvus de generateur de vapeur) 9 DISTRIBUTEUR 10 POMPE PERISTALTIQUE 11 RESERVOIR DE L'ANTITARTRE 12 RESERVOIR DU DETERGENT OU DU DESINFECTANT 13 FLUXMETRE 14 POMPE POUR A.C.S. 15 CUVE DE LAVAGE 16 SIPHON 17 ELECTROVALVE DN17 (EV8 option pour vidoir ou jets de lavage) 18 ELECTROVALVE POUR E.T.S. 19 SONDE DE TEMPERATURE 20 MANOSTAT 21 ELECTROVALVE POUR VAPEUR (soulement les modeles a' vapeur de reseau) 22 CLAPET DE RETENUE (soulement les modeles a' vapeur de reseau) 22A CLAPET DE RETENUE (soulement les modeles avec A.C.S.) 23 VENTILATEUR (soulement les modeles avec A.C.S.) 24 TUYAU DE DÉCHARGE CONDENSAT 26 POMPE DE SOLVENT (soulement les modeles avec solvent) 26 JET DE SOLVENT (soulement les modeles avec solvent)	1 ANSCHLUSSSCHLAUCH–HYDROGOMMA CPWX13CG34CG34150A 2 SCHMUTZFÄNGER DN10 – MM 3/4 B12.010.500–E1–00–E 3 MAGNETVENTIL DN10 – 24V DC B01.010.126–EE–00–E 4 BETRIEBWASSERTANK 5 NIVEAUSONDE 6 MENGENREGLER – MR.019.020.190 7 DRUCKERHÖHUNGSPUMPE 8 DAMPFERZEUGER (nur für geräte mit dampferzeuger) 9 VERTEILER 10 PERESTALTIKPUMPE 11 TANK WASSERENTHÄRTER 12 TANK REINIGUNGS – ODER DESINFEKTIONSMITTEL 13 FLUSSMESSER 14 A.C.S. PUMPE 15 REINIGUNGSKAMMER 16 ABFLUSS–SIFON 17 MAGNETVENTIL DN17 (EV8 option für ausguß oder spüldüsen) 18 E.T.S. MAGNETVENTIL 19 TEMPERATURFÜHLER 20 DRUCKWÄCHTER 21 DAMPF MAGNETVENTIL (nur für geräte mit hausdampfversorgung) 22 EINSTECKRÜCKFLUSSVERHINDERER nur für geräte mit hausdampfversorgung) 22A EINSTECKRÜCKFLUSSVERHINDERER (nur modelle mit A.C.S.) 23 VENTILATOR (nur modelle mit A.C.S.) 24 ABLAUFROHR FÜR KONDENSAT 26 PUMPE FÜR LÖSUNGSSMITTEL (nur modelle mit lösungssmittel) 26A DÜSE FÜR LÖSUNGSSMITTEL (nur modelle mit lösungssmittel)

ADS hospital equipment

AF2.45ISO
SCHEMA IMPIANTO IDRAULICO
SCHEME PUMBLING SYSTEM
SCHEMA DE L'INSTALALTION HYDRAULIQUE
SCHEMA HYDRAULISCHE ANLAGE

AF2.45ISO–c
REV.01 10/2015

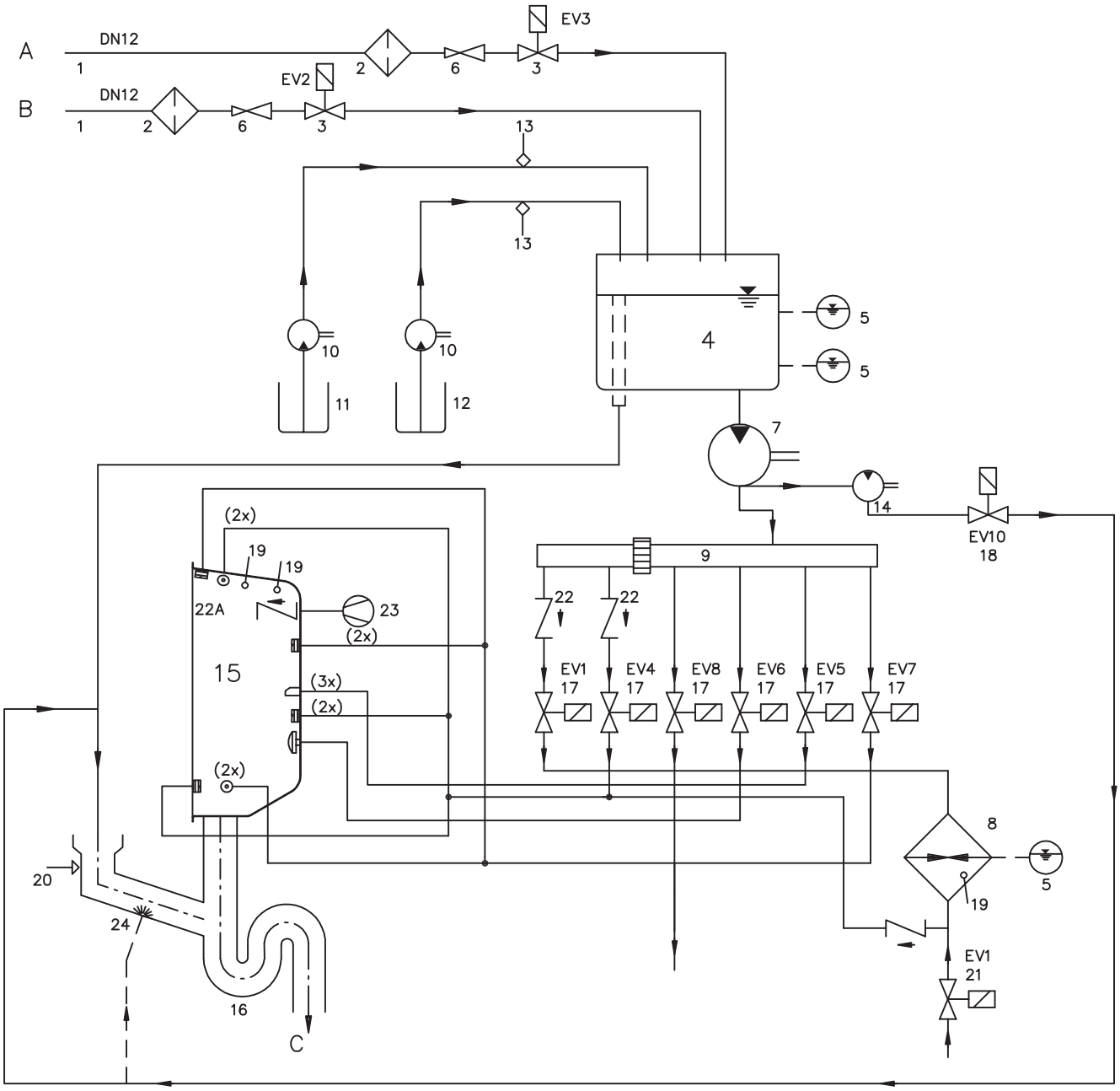

DENOMINAZIONE	DENOMINATION	DESCRIPTION	BENENNUNG
A – RETE ACQUA CALDA B – RETE ACQUA FREDDA C – RETE FOGNARIA (a parete o a pavimento)	A – HOT WATER MAINS B – COLD WATER MAINS C – DRAINAGE SYSTEM (on the wall or on the floor)	A – RESEAU DE L'EAU CHAUDE B – RESEAU DE L'EAU FROIDE C – RESEAU D'EGOUTS (du cloison ou du pavage)	A – WARMWASSERNETZ B – KALTWASSERNETZ C – ABWASSERNETZ (in wand oder boden)

DENOMINAZIONE	DENOMINATION	DESCRIPTION	BENENNUNG
A – RETE ACQUA CALDA B – RETE ACQUA FREDDA C – RETE FOGNARIA (a parete o a pavimento)	A – HOT WATER MAINS B – COLD WATER MAINS C – DRAINAGE SYSTEM (on the wall or on the floor)	A – RESEAU DE L'EAU CHAUDE B – RESEAU DE L'EAU FROIDE C – RESEAU D'EGOUTS (du cloison ou du pavage)	A – WARMWASSERNETZ B – KALTWASSERNETZ C – ABWASSERNETZ (in wand oder boden)
1 TUBO FLESSIBILE	1 FLEXIBLE HOSE	1 TUYAU SOUPLE	1 ANSCHLUSSSCHLAUCH
2 FILTRO A RETE DN10 – MM 3/4 B12.010.500–E1–00–E	2 NET FILTER DN10 – MM 3/4 B12.010.500–E1–00–E	2 FILTRE EN TREILLIS DN10 – MM 3/4 B12.010.500–E1–00–E	2 SCHMUTZFÄNGER DN10 – MM 3/4 B12.010.500–E1–00–E
3 ELETTROVALVOLA DN10 – 24V DC B01.010.126–EE–00–E	3 SOLENOID VALVE DN10 – 24V DC B01.010.126–EE–00–E	3 ELECTROVALVE DN10 – 24V DC B01.010.126–EE–00–E	3 MAGNETVENTIL DN10 – 24V DC B01.010.126–EE–00–E
4 SERBATOIO DI ACCUMULO	4 STORAGE TANK	4 RESERVOIR D'ACCUMULATION	4 BETRIEBWASSERTANK
5 INDICATORE DI LIVELLO	5 LEVEL GAUGE	5 INDICATEUR DE NIVEAU	5 NIVEAUSONDE
6 RIDUTTORE DI PORTATA – MR.019.020.190	6 WATER FLOW REDUCER – MR.019.020.190	6 REDUCTEUR DE DEBIT – MR.019.020.190	6 MENGENREGLER – MR.019.020.190
7 POMPA ALIMENTAZIONE GETTI	7 PUMP SUPPLY JETS	7 POMPE D'ALIMENTATION DES JETS	7 DRUCKERHÖHUNGSPUMPE
8 GENERATORE DI VAPORE (su modelli provvisti di generatore di vapore)	8 STEAM GENERATOR (models equiped with steam generator)	8 GENERATEUR DE VAPEUR (seulement les modeles pourvus de generateur de vapeur)	8 DAMPFERZEUGER (nur für geräte mit dampferzeuger)
9 DISTRIBUTORE	9 DISTRIBUTOR	9 DISTRIBUTEUR	9 VERTEILER
10 POMPA PERISTALTICA	10 PERISTALTIC PUMP	10 POMPE PERISTALTIQUE	10 PERESTALTIKPUMPE
11 SERBATOIO ANTICALCARE	11 TANK WATER SOFTENING	11 RESERVOIR DE L'ANTITARTRE	11 TANK WASSERENTHÄRTER
12 SERBATOIO DETERG. O DISINF.	12 TANK DETERGENT OR DISINFECTANT	12 RESERVOIR DU DETERGENT OU DU DESINFECTANT	12 TANK REINIGUNGS – ODER DESINFEKTIONSMITTEL
13 FLUSSOMETRI	13 FLOWMETERS	13 FLUXMETRE	13 FLUSSMESSER
14 POMPA PER A.C.S. (solo modelli con A.C.S.)	14 A.C.S. PUMP (models equiped with A.C.S.)	14 POMPE POUR A.C.S.	14 A.C.S. PUMPE
15 VASCA DI LAVAGGIO	15 WASH BASIN	15 CUVE DE LAVAGE	15 REINIGUNGSKAMMER
16 SIFONE DI SCARICO	16 DRAIN TRAP	16 SIPHON	16 ABFLUSS–SIFON
17 ELETTROVALVOLA DN17 (EV8 opzione per vuotatoio o getti lavaggio)	17 SOLENOID VALVE DN17 (EV8 option for slopsink or washing nozzles)	17 ELECTROVALVE DN17 (EV8 option pour vidoir ou jets de lavage)	17 MAGNETVENTIL DN17 (EV8 option für ausguß oder spüldüsen)
18 ELETTROVALVOLA DI SCARICO E.T.S.	18 E.T.S. SOLENOID VALVE	18 ELECTROVALVE POUR E.T.S.	18 E.T.S. MAGNETVENTIL
19 SONDA DI TEMPERATURA	19 TEMPERATURE PROBE	19 SONDE DE TEMPERATURE	19 TEMPERATURFÜHLER
20 PRESSOSTATO	20 PRESSURE SWITCH	20 MANOSTAT	20 DRUCKWÄCHTER
21 ELETTROVALVOLA VAPORE (solo modelli con vapore di rete)	21 STEAM SOLENOID VALVE (models equiped with net steam connection)	21 ELECTROVALVE POUR VAPEUR (soulement les modeles a' vapeur de reseau)	21 DAMPF MAGNETVENTIL (nur für geräte mit hausdampfversorgung)
22 VALVOLA DI RITENUTA (solo modelli con vapore di rete)	22 NON RETURN VALVE (models equiped with net steam connection)	22 CLAPET DE RETENUE (soulement les modeles a' vapeur de reseau)	22 EINSTECKRÜCKFLUSSVERHINDERER nur für geräte mit hausdampfversorgung)
22A VALVOLA DI RITENUTA (solo modelli con vapore di rete)	22A NON RETURN VALVE (models equiped with A.C.S.)	22A CLAPET DE RETENUE (soulement les modeles avec A.C.S.)	22A EINSTECKRÜCKFLUSSVERHINDERER (nur modelle mit A.C.S.)
23 ELETTROVENTOLA (solo modelli con A.C.S.)	23 FAN (models equiped with A.C.S.)	23 VENTILATEUR (soulement les modeles avec A.C.S.)	23 VENTILATOR (nur modelle mit A.C.S.)
24 TUBO SCARICO CONDENSA (solo modelli con A.C.S.)	24 CONDENSATE TUBE	24 TUYAU DE DÉCHARGÉ CONDENSAT	24 ABLAUFROHR FÜR KONDENSAT

ADS hospital equipment

AF2.45/75
SCHEMA IMPIANTO IDRAULICO
SCHEME PUMBLING SYSTEM
SCHEMA DE L'INSTALALTION HYDRAULIQUE
SCHEMA HYDRAULISCHE ANLAGE

SI–AF2.45c
REV.02 10/2015

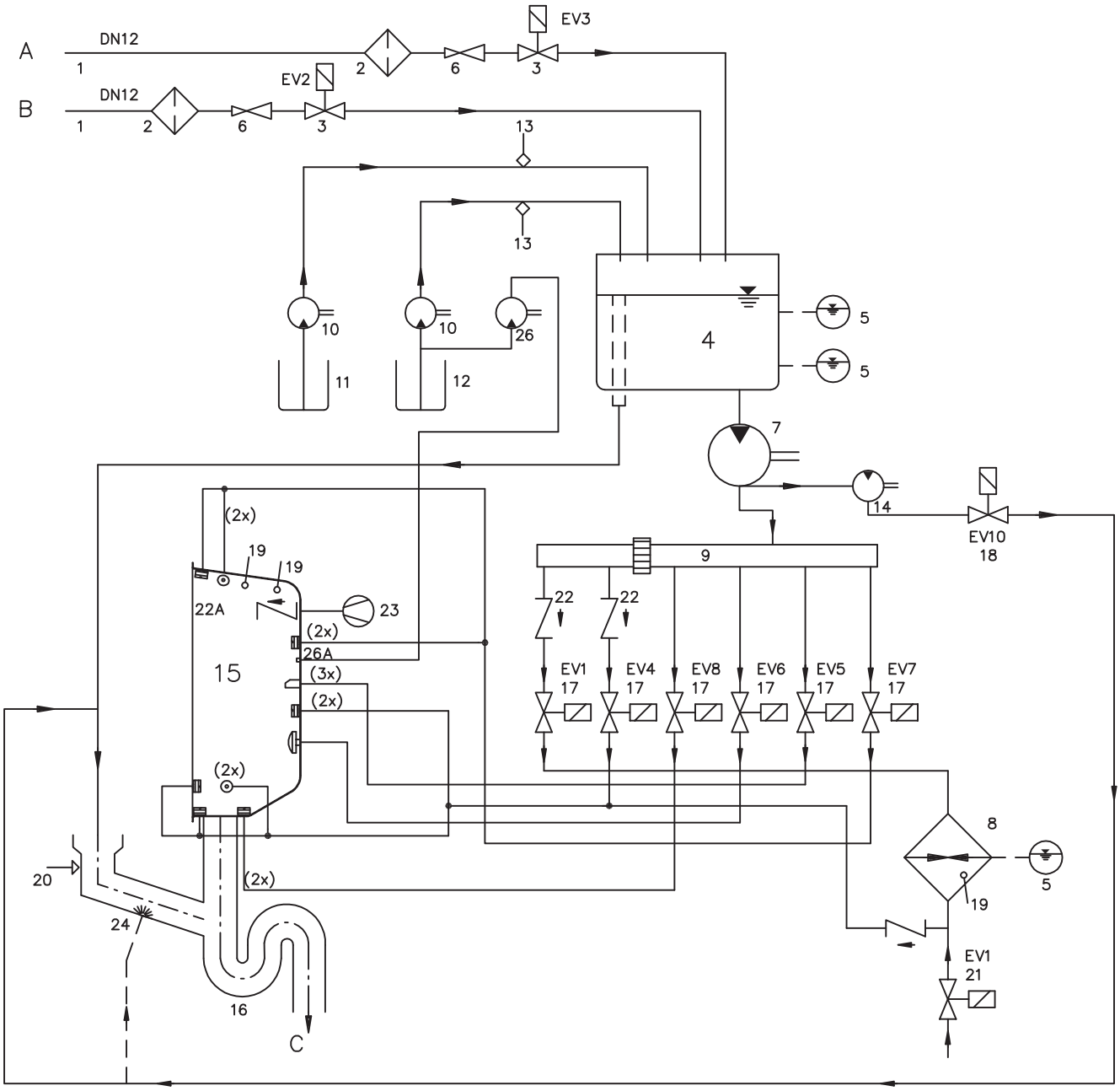

DENOMINAZIONE	DENOMINATION	DESCRIPTION	BENENNUNG
A – RETE ACQUA CALDA B – RETE ACQUA FREDDA C – RETE FOGNARIA (a parete o a pavimento)	A – HOT WATER MAINS B – COLD WATER MAINS C – DRAINAGE SYSTEM (on the wall or on the floor)	A – RESEAU DE L'EAU CHAUDE B – RESEAU DE L'EAU FROIDE C – RESEAU D'EGOUTS (du cloison ou du pavage)	A – WARMWASSERNETZ B – KALTWASSERNETZ C – ABWASSERNETZ (in wand oder boden)

DENOMINAZIONE	DENOMINATION	DESCRIPTION	BENENNUNG
A – RETE ACQUA CALDA B – RETE ACQUA FREDDA C – RETE FOGNARIA (a parete o a pavimento)	A – HOT WATER MAINS B – COLD WATER MAINS C – DRAINAGE SYSTEM (on the wall or on the floor)	A – RESEAU DE L'EAU CHAUDE B – RESEAU DE L'EAU FROIDE C – RESEAU D'EGOUTS (du cloison ou du pavage)	A – WARMWASSERNETZ B – KALTWASSERNETZ C – ABWASSERNETZ (in wand oder boden)
1 TUBO FLESSIBILE – HYDROGOMMA CPWX13CG34CG34150A 2 FILTRO A RETE DN10 – MM 3/4 B12.010.500–E1–00–E 3 ELETTROVALVOLA DN10 – 24V DC B01.010.126–EE–00–E 4 SERBATOIO DI ACCUMULO 5 INDICATORE DI LIVELLO 6 RIDUTTORE DI PORTATA – MR.019.020.190 7 POMPA ALIMENTAZIONE GETTI 8 GENERATORE DI VAPORE (su modelli provvisti di generatore di vapore) 9 DISTRIBUTORE 10 POMPA PERISTALTICA 11 SERBATOIO ANTICALCARE 12 SERBATOIO DETERG. O DISINF. 13 FLUSSOMETRI 14 POMPA PER A.C.S. (solo modelli con A.C.S.) 15 VASCA DI LAVAGGIO 16 SIFONE DI SCARICO 17 ELETTROVALVOLA DN17 18 ELETTROVALVOLA DI SCARICO E.T.S. 19 SONDA DI TEMPERATURA 20 PRESSOSTATO 21 ELETTROVALVOLA VAPORE (solo modelli con vapore di rete) 22 VALVOLA DI RITENUTA (solo modelli con vapore di rete) 22A VALVOLA DI RITENUTA (solo modelli con A.C.S.) 23 ELETTROVENTOLA (solo modelli con A.C.S.) 24 TUBO SCARICO CONDENSA (solo modelli con A.C.S.) 26 POMPA SOLVENTE (solo modelli con solvente) 26A GETTO SOLVENTE (solo modelli con solvente)	1 FLEXIBLE HOSE – HYDROGOMMA CPWX13CG34CG34150A 2 NET FILTER DN10 – MM 3/4 B12.010.500–E1–00–E 3 SOLENOID VALVE DN10 – 24V DC B01.010.126–EE–00–E 4 STORAGE TANK 5 LEVEL GAUGE 6 WATER FLOW REDUCER – MR.019.020.190 7 PUMP SUPPLY JETS 8 STEAM GENERATOR (models equiped with steam generator) 9 DISTRIBUTOR 10 PERISTALTIC PUMP 11 TANK WATER SOFTENING 12 TANK DETERGENT OR DISINFECTANT 13 FLOWMETERS 14 A.C.S. PUMP (models equiped with A.C.S.) 15 WASH BASIN 16 DRAIN TRAP 17 SOLENOID VALVE DN17 18 E.T.S. SOLENOID VALVE 19 TEMPERATURE PROBE 20 PRESSURE SWITCH 21 STEAM SOLENOID VALVE (models equiped with net steam connection) 22 NON RETURN VALVE (models equiped with net steam connection) 22A NON RETURN VALVE (models equiped with A.C.S.) 23 FAN (models equiped with A.C.S.) 24 CONDENSATE TUBE 26 SOLVENT PUMP (only models with solvent) 26A SOLVENT NOZZLE (only models with solvent)	1 TUYAU SOUPLE – HYDROGOMMA CPWX13CG34CG34150A 2 FILTRE EN TREILLIS DN10 – MM 3/4 B12.010.500–E1–00–E 3 ELECTROVALVE DN10 – 24V DC B01.010.126–EE–00–E 4 RESERVOIR D'ACCUMULATION 5 INDICATEUR DE NIVEAU 6 REDUCTEUR DE DEBIT – MR.019.020.190 7 POMPE D'ALIMENTATION DES JETS 8 GENERATEUR DE VAPEUR (seulement les modeles pourvus de generateur de vapeur) 9 DISTRIBUTEUR 10 POMPE PERISTALTIQUE 11 RESERVOIR DE L'ANTITARTRE 12 RESERVOIR DU DETERGENT OU DU DESINFECTANT 13 FLUXMETRE 14 POMPE POUR A.C.S. 15 CUVE DE LAVAGE 16 SIPHON 17 ELECTROVALVE DN17 18 ELECTROVALVE POUR E.T.S. 19 SONDE DE TEMPERATURE 20 MANOSTAT 21 ELECTROVALVE POUR VAPEUR (soulement les modeles a' vapeur de reseau) 22 CLAPET DE RETENUE (soulement les modeles a' vapeur de reseau) 22A CLAPET DE RETENUE (soulement les modeles avec A.C.S.) 23 VENTILATEUR (soulement les modeles avec A.C.S.) 24 TUYAU DE DÉCHARGE CONDENSAT 26 POMPE DE SOLVENT (soulement les modeles avec solvent) 26 JET DE SOLVENT (soulement les modeles avec solvent)	1 ANSCHLUSSSCHLAUCH–HYDROGOMMA CPWX13CG34CG34150A 2 SCHMUTZFÄNGER DN10 – MM 3/4 B12.010.500–E1–00–E 3 MAGNETVENTIL DN10 – 24V DC B01.010.126–EE–00–E 4 BETRIEBWASSERTANK 5 NIVEAUSONDE 6 MENGENREGLER – MR.019.020.190 7 DRUCKERHÖHUNGSPUMPE 8 DAMPFERZEUGER (nur für geräte mit dampferzeuger) 9 VERTEILER 10 PERESTALTIKPUMPE 11 TANK WASSERENTHÄRTER 12 TANK REINIGUNGS – ODER DESINFEKTIONSMITTEL 13 FLUSSMESSER 14 A.C.S. PUMPE 15 REINIGUNGSKAMMER 16 ABFLUSS–SIFON 17 MAGNETVENTIL DN17 18 E.T.S. MAGNETVENTIL 19 TEMPERATURFÜHLER 20 DRUCKWÄCHTER 21 DAMPF MAGNETVENTIL (nur für geräte mit hausdampfversorgung) 22 EINSTECKRÜCKFLUSSVERHINDERER nur für geräte mit hausdampfversorgung) 22A EINSTECKRÜCKFLUSSVERHINDERER (nur modelle mit A.C.S.) 23 VENTILATOR (nur modelle mit A.C.S.) 24 ABLAUFROHR FÜR KONDENSAT 26 PUMPE FÜR LÖSUNGSSMITTEL (nur modelle mit lösungssmittel) 26A DÜSE FÜR LÖSUNGSSMITTEL (nur modelle mit lösungssmittel)

AF2.45/75
SCHEMA IMPIANTO IDRAULICO
SCHEME PUMBLING SYSTEM
SCHEMA DE L'INSTALALTION HYDRAULIQUE
SCHEMA HYDRAULISCHE ANLAGE

REV.01 10/2015

Sl.a–AF2.45 S

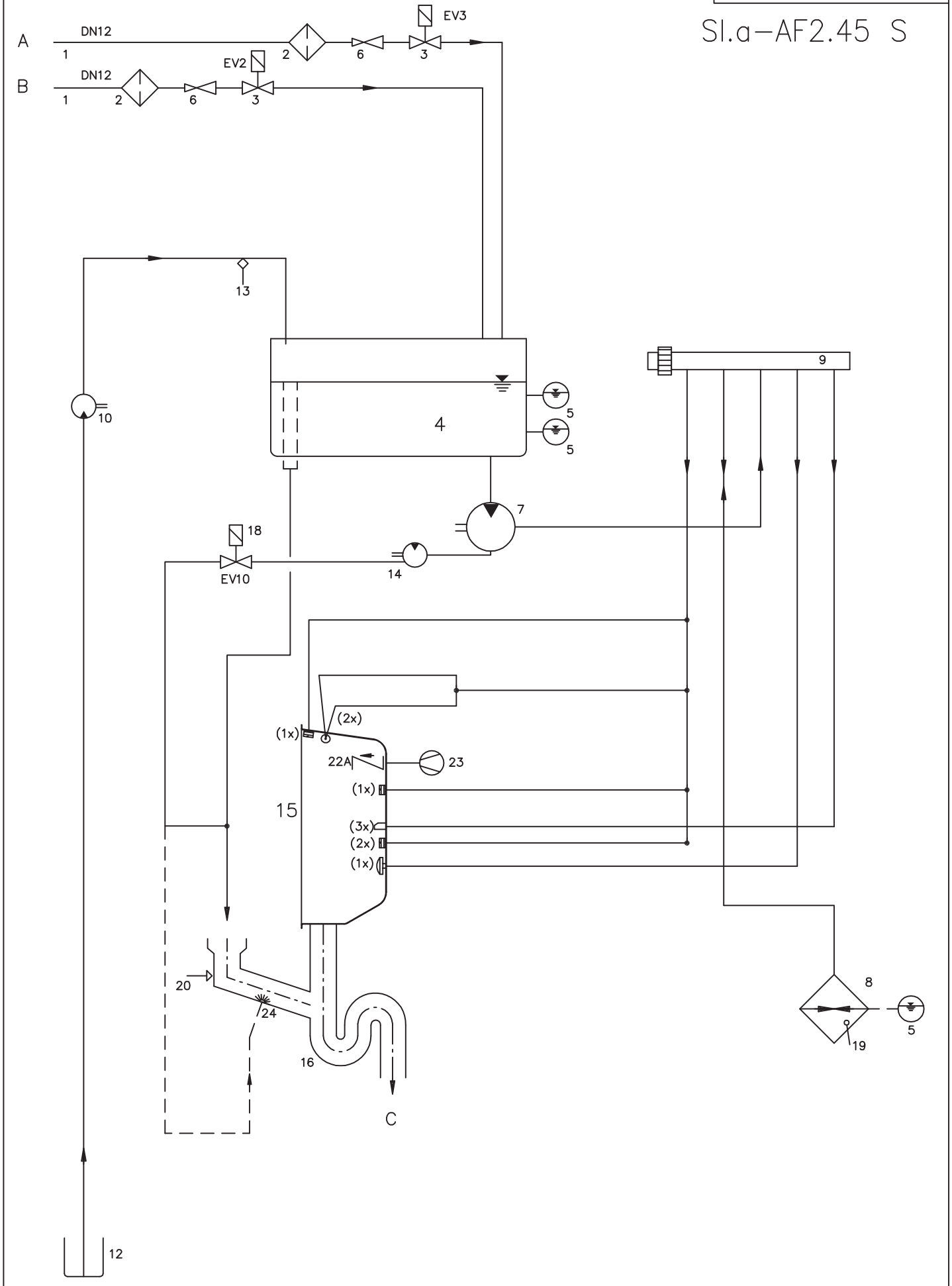

SI.b–AF2.45 S

DENOMINAZIONE	DENOMINATION	DESCRIPTION	BENENNUNG
A – RETE ACQUA CALDA B – RETE ACQUA FREDDA C – RETE FOGNARIA (a parete o a pavimento)	A – HOT WATER MAINS B – COLD WATER MAINS C – DRAINAGE SYSTEM (on the wall or on the floor)	A – RESEAU DE L'EAU CHAUDE B – RESEAU DE L'EAU FROIDE C – RESEAU D'EGOUTS (du cloison ou du pavage)	A – WARMWASSERNETZ B – KALTWASSERNETZ C – ABWASSERNETZ (in wand oder boden)
1 TUBO FLESSIBILE – HYDROGOMMA CPWX13CG34CG34150A 2 FILTRO A RETE DN10 – MM 3/4 B12.010.500–E1–00–E 3 ELETTROVALVOLA DN10 – 24V DC B01.010.126–EE–00–E 4 SERBATOIO DI ACCUMULO 5 1–INDICATORE DI LIVELLO 6 RIDUTTORE DI PORTATA – MR.019.020.190 7 POMPA ALIMENTAZIONE GETTI 8 GENERATORE DI VAPORE (su modelli provvisti di generatore di vapore) 9 DISTRIBUTORE 10 POMPA PERISTALTICA 11 SERBATOIO ANTICALCARE 12 SERBATOIO LIQUIDO COMBINATO 13 FLUSSOMETRI 14 POMPA PER A.C.S. (solo modelli con A.C.S.) 15 VASCA DI LAVAGGIO 16 SIFONE DI SCARICO 18 ELETTROVALVOLA DI SCARICO E.T.S. 19 SONDA DI TEMPERATURA 20 PRESSOSTATO 22A VALVOLA DI RITENUTA (solo modelli con vapore di rete) 23 ELETTROVENTOLA (solo modelli con A.C.S.) 24 TUBO SCARICO CONDENSA (solo modelli con A.C.S.)	1 FLEXIBLE HOSE – HYDROGOMMA CPWX13CG34CG34150A 2 NET FILTER DN10 – MM 3/4 B12.010.500–E1–00–E 3 SOLENOID VALVE DN10 – 24V DC B01.010.126–EE–00–E 4 STORAGE TANK 5 1–LEVEL GAUGE 6 WATER FLOW REDUCER – MR.019.020.190 7 PUMP SUPPLY JETS 8 STEAM GENERATOR (models equiped with steam generator) 9 DISTRIBUTOR 10 PERISTALTIC PUMP 11 TANK WATER SOFTENING 12 COMBINATED LIQUID TANK 13 FLOWMETERS 14 A.C.S. PUMP (models equiped with A.C.S.) 15 WASH BASIN 16 DRAIN TRAP 18 E.T.S. SOLENOID VALVE 19 TEMPERATURE PROBE 20 PRESSURE SWITCH 22A NON RETURN VALVE (models equiped with A.C.S.) 23 FAN (models equiped with A.C.S.) 24 CONDENSATE TUBE	1 TUYAU SOUPLE – HYDROGOMMA CPWX13CG34CG34150A 2 FILTRE EN TREILLIS DN10 – MM 3/4 B12.010.500–E1–00–E 3 ELECTROVALVE DN10 – 24V DC B01.010.126–EE–00–E 4 RESERVOIR D'ACCUMULATION 5 1–INDICATEUR DE NIVEAU 6 REDUCTEUR DE DEBIT – MR.019.020.190 7 POMPE D'ALIMENTATION DES JETS 8 GENERATEUR DE VAPEUR (seulement les modeles pourvus de generateur de vapeur) 9 DISTRIBUTEUR 10 POMPE PERISTALTIQUE 11 RESERVOIR DE L'ANTITARTRE 12 RESERVOIR DU LIQUIDE COMBINÉ 13 FLUXMETRE 14 POMPE POUR A.C.S. 15 CUVE DE LAVAGE 16 SIPHON 18 ELECTROVALVE POUR E.T.S. 19 SONDE DE TEMPERATURE 20 MANOSTAT 22A CLAPET DE RETENUE (soulement les modeles avec A.C.S.) 23 VENTILATEUR (soulement les modeles avec A.C.S.) 24 TUYAU DE DÉCHARGÉ CONDENSAT	1 ANSCHLUSSSCHLAUCH–HYDROGOMMA CPWX13CG34CG34150A 2 SCHMUTZFÄNGER DN10 – MM 3/4 B12.010.500–E1–00–E 3 MAGNETVENTIL DN10 – 24V DC B01.010.126–EE–00–E 4 BETRIEBWASSERTANK 5 1–NIVEAUSONDE 6 MENGENREGLER – MR.019.020.190 7 DRUCKERHÖHUNGSPUMPE 8 DAMPFERZEUGER (nur für geräte mit dampferzeuger) 9 VERTEILER 10 PERESTALTIKPUMPE 11 TANK WASSERENTHÄRTER 12 TANK KOMBI MITTEL 13 FLUSSMESSER 14 A.C.S. PUMPE 15 REINIGUNGSKAMMER 16 ABFLUSS–SIFON 18 E.T.S. MAGNETVENTIL 19 TEMPERATURFÜHLER 20 DRUCKWÄCHTER 22A EINSTECKRÜCKFLUSSVERHINDERER (nur modelle mit A.C.S.) 23 VENTILATOR (nur modelle mit A.C.S.) 24 ABLAUFROHR FÜR KONDENSAT

NT2.45PG
SCHEMA IMPIANTO IDRAULICO
SCHEME PUMBLING SYSTEM
SCHEMA DE L'INSTALALTION HYDRAULIQUE
SCHEMA HYDRAULISCHE ANLAGE

REV.01 10/2015

Sl.a–NT2.45PG

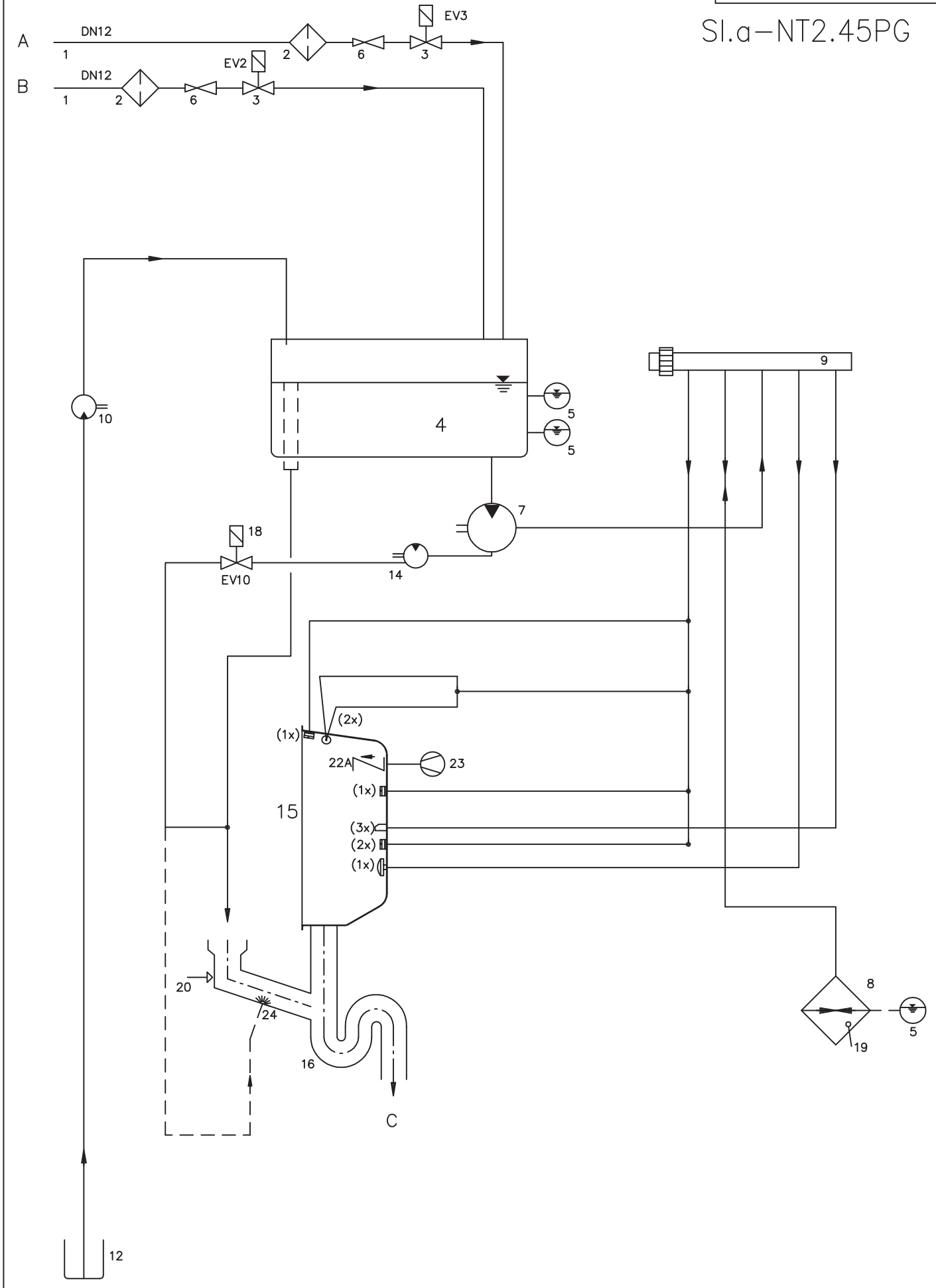

SI.b–NT2.45PG

DENOMINAZIONE	DENOMINATION	DESCRIPTION	BENENNUNG
A – RETE ACQUA CALDA B – RETE ACQUA FREDDA C – RETE FOGNARIA (a parete o a pavimento)	A – HOT WATER MAINS B – COLD WATER MAINS C – DRAINAGE SYSTEM (on the wall or on the floor)	A – RESEAU DE L'EAU CHAUDE B – RESEAU DE L'EAU FROIDE C – RESEAU D'EGOUTS (du cloison ou du pavage)	A – WARMWASSERNETZ B – KALTWASSERNETZ C – ABWASSERNETZ (in wand oder boden)
1 TUBO FLESSIBILE – HYDROGOMMA CPWX13CG34CG34150A 2 FILTRO A RETE DN10 – MM 3/4 B12.010.500–E1–00–E 3 ELETTROVALVOLA DN10 – 24V DC B01.010.126–EE–00–E 4 SERBATOIO DI ACCUMULO 5 1–INDICATORE DI LIVELLO 6 RIDUTTORE DI PORTATA – MR.019.020.190 7 POMPA ALIMENTAZIONE GETTI 8 GENERATORE DI VAPORE (su modelli provvisti di generatore di vapore) 9 DISTRIBUTORE 10 POMPA PERISTALTICA 11 SERBATOIO ANTICALCARE 12 SERBATOIO LIQUIDO COMBINATO 13 FLUSSOMETRI 14 POMPA PER A.C.S. (solo modelli con A.C.S.) 15 VASCA DI LAVAGGIO 16 SIFONE DI SCARICO 18 ELETTROVALVOLA DI SCARICO E.T.S. 19 SONDA DI TEMPERATURA 20 PRESSOSTATO 22A VALVOLA DI RITENUTA (solo modelli con vapore di rete) 23 ELETTROVENTOLA (solo modelli con A.C.S.) 24 TUBO SCARICO CONDENSA (solo modelli con A.C.S.)	1 FLEXIBLE HOSE – HYDROGOMMA CPWX13CG34CG34150A 2 NET FILTER DN10 – MM 3/4 B12.010.500–E1–00–E 3 SOLENOID VALVE DN10 – 24V DC B01.010.126–EE–00–E 4 STORAGE TANK 5 1–LEVEL GAUGE 6 WATER FLOW REDUCER – MR.019.020.190 7 PUMP SUPPLY JETS 8 STEAM GENERATOR (models equiped with steam generator) 9 DISTRIBUTOR 10 PERISTALTIC PUMP 11 TANK WATER SOFTENING 12 COMBINATED LIQUID TANK 13 FLOWMETERS 14 A.C.S. PUMP (models equiped with A.C.S.) 15 WASH BASIN 16 DRAIN TRAP 18 E.T.S. SOLENOID VALVE 19 TEMPERATURE PROBE 20 PRESSURE SWITCH 22A NON RETURN VALVE (models equiped with A.C.S.) 23 FAN (models equiped with A.C.S.) 24 CONDENSATE TUBE	1 TUYAU SOUPLE – HYDROGOMMA CPWX13CG34CG34150A 2 FILTRE EN TREILLIS DN10 – MM 3/4 B12.010.500–E1–00–E 3 ELECTROVALVE DN10 – 24V DC B01.010.126–EE–00–E 4 RESERVOIR D'ACCUMULATION 5 1–INDICATEUR DE NIVEAU 6 REDUCTEUR DE DEBIT – MR.019.020.190 7 POMPE D'ALIMENTATION DES JETS 8 GENERATEUR DE VAPEUR (seulement les modeles pourvus de generateur de vapeur) 9 DISTRIBUTEUR 10 POMPE PERISTALTIQUE 11 RESERVOIR DE L'ANTITARTRE 12 RESERVOIR DU LIQUIDE COMBINÉ 13 FLUXMETRE 14 POMPE POUR A.C.S. 15 CUVE DE LAVAGE 16 SIPHON 18 ELECTROVALVE POUR E.T.S. 19 SONDE DE TEMPERATURE 20 MANOSTAT 22A CLAPET DE RETENUE (soulement les modeles avec A.C.S.) 23 VENTILATEUR (soulement les modeles avec A.C.S.) 24 TUYAU DE DÉCHARGÉ CONDENSAT	1 ANSCHLUSSSCHLAUCH–HYDROGOMMA CPWX13CG34CG34150A 2 SCHMUTZFÄNGER DN10 – MM 3/4 B12.010.500–E1–00–E 3 MAGNETVENTIL DN10 – 24V DC B01.010.126–EE–00–E 4 BETRIEBWASSERTANK 5 1–NIVEAUSONDE 6 MENGENREGLER – MR.019.020.190 7 DRUCKERHÖHUNGSPUMPE 8 DAMPFERZEUGER (nur für geräte mit dampferzeuger) 9 VERTEILER 10 PERESTALTIKPUMPE 11 TANK WASSERENTHÄRTER 12 TANK KOMBI MITTEL 13 FLUSSMESSER 14 A.C.S. PUMPE 15 REINIGUNGSKAMMER 16 ABFLUSS–SIFON 18 E.T.S. MAGNETVENTIL 19 TEMPERATURFÜHLER 20 DRUCKWÄCHTER 22A EINSTECKRÜCKFLUSSVERHINDERER (nur modelle mit A.C.S.) 23 VENTILATOR (nur modelle mit A.C.S.) 24 ABLAUFROHR FÜR KONDENSAT

AT-OS

DISINFECTION TECHNOLOGY